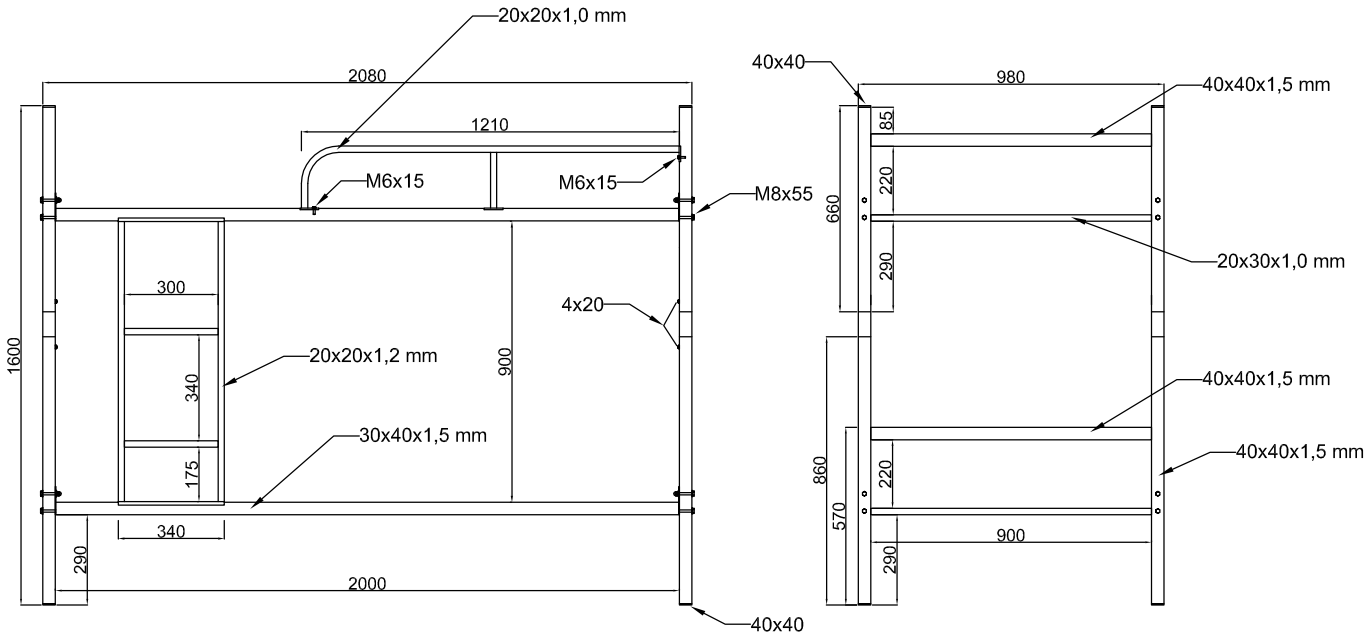
20x20x1,0 mm
2080
1210
M6x15
M6x15
M8x55
300
4x20
1600
20x20x1,2 mm
900
340
30x40x1,5 mm
175
340
290
2000
40x40
40x40
980
40x40x1,5 mm
85
220
660
290
20x30x1,0 mm
40x40x1,5 mm
40x40x1,5 mm
860
220
570
900
290

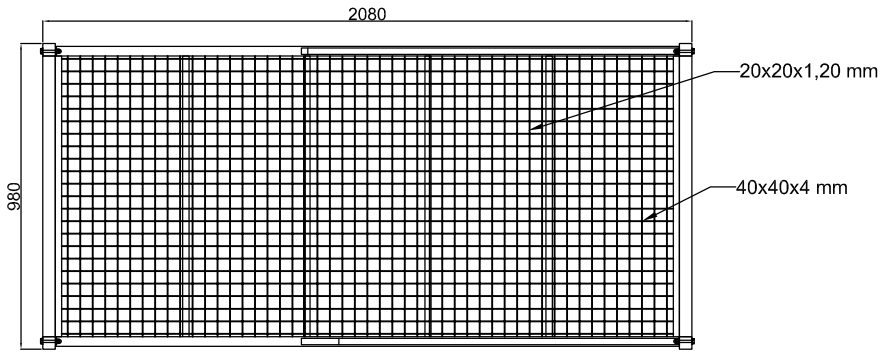
2080
20x20x1,20 mm
980
40x40x4 mm

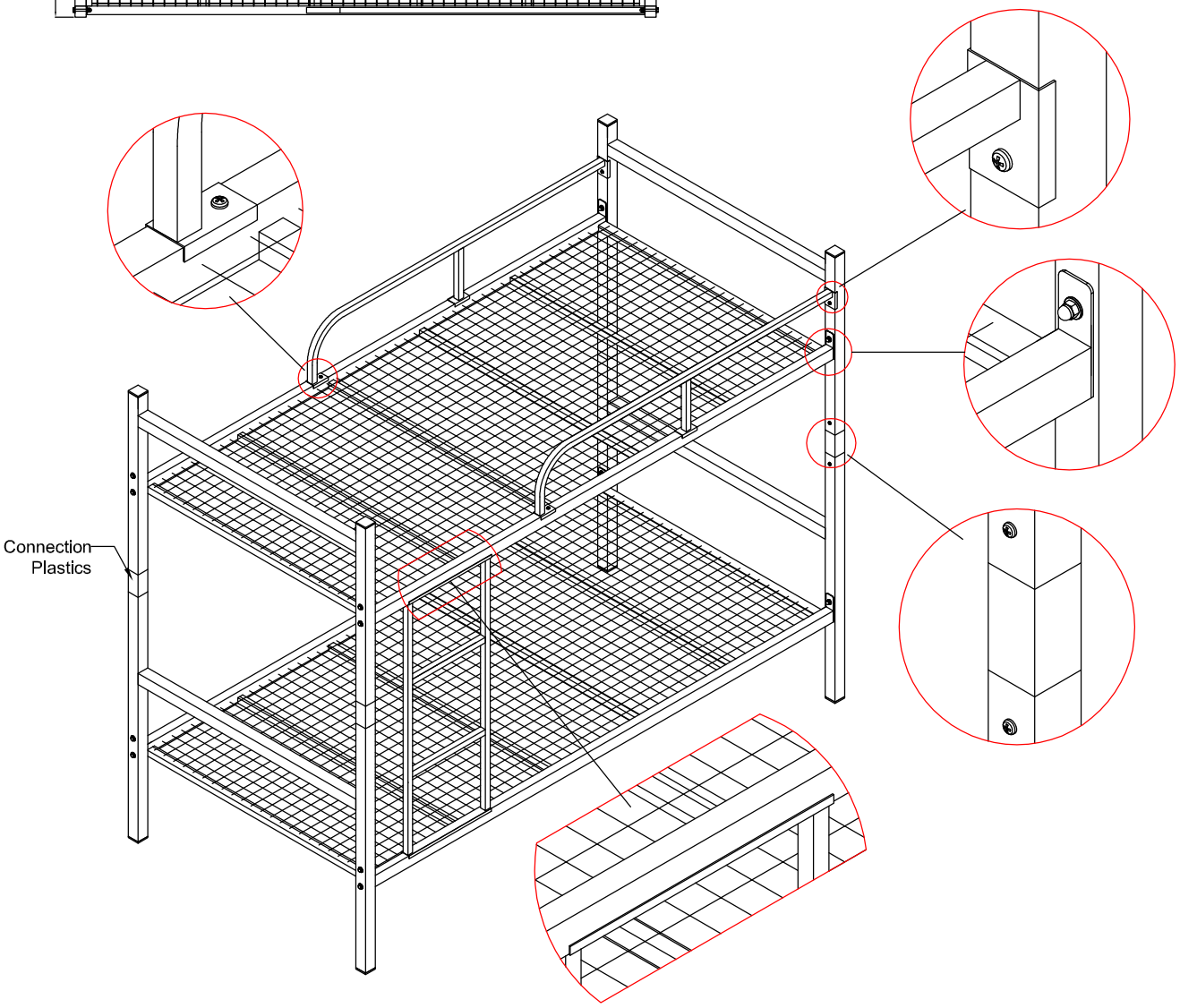
Connection
Plastics