SEDIE & TAVOLI
CHAIRS & TABLES

SEDIE & TAVOLI
Chairs & Tables

PEGASO

Caimi BREVETTI

Piano in vetro trasparente.
Transparent glass desk-top.
Dessus en verre transparent.
Plano en vidrio transparente.
Tischplatte aus transparentem Glas.

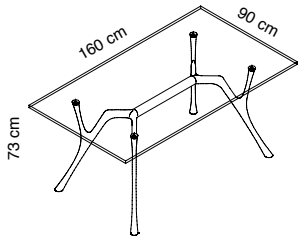

CD.	2310-GA	2310-NM	2310-BO	2310-AL
PR.	€ 1.536,00	€ 1.536,00	€ 1.536,00	€ 1.896,00
CL.	GA	NM	BO	AL

Piano in vetro trasparente.
Transparent glass desk-top.
Dessus en verre transparent.
Plano en vidrio transparente.
Tischplatte aus transparentem Glas.

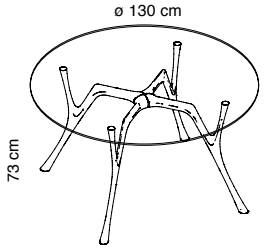

CD.	2320-GA	2320-NM	2320-BO	2320-AL
PR.	€ 1.644,00	€ 1.644,00	€ 1.644,00	€ 2.016,00
CL.	GA	NM	BO	AL

Piano in vetro trasparente.
Transparent glass desk-top.
Dessus en verre transparent.
Plano en vidrio transparente.
Tischplatte aus transparentem Glas.

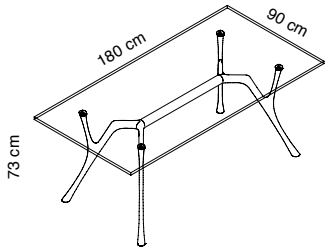

CD.	2312-GA	2312-NM	2312-BO	2312-AL
PR.	€ 1.656,00	€ 1.656,00	€ 1.656,00	€ 2.016,00
CL.	GA	NM	BO	AL

Piano in vetro trasparente.
Transparent glass desk-top.
Dessus en verre transparent.
Plano en vidrio transparente.
Tischplatte aus transparentem Glas.

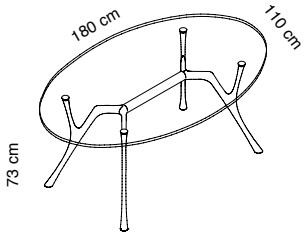

CD.	2322-GA	2322-NM	2322-BO	2322-AL
PR.	€ 1.896,00	€ 1.896,00	€ 1.896,00	€ 2.268,00
CL.	GA	NM	BO	AL

Piano in vetro trasparente.
Transparent glass desk-top.
Dessus en verre transparent.
Plano en vidrio transparente.
Tischplatte aus transparentem Glas.

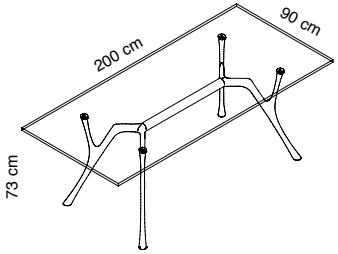

CD.	2314-GA	2314-NM	2314-BO	2314-AL
PR.	€ 1.776,00	€ 1.776,00	€ 1.776,00	€ 2.136,00
CL.	GA	NM	BO	AL

Piano in vetro trasparente.
Transparent glass desk-top.
Dessus en verre transparent.
Plano en vidrio transparente.
Tischplatte aus transparentem Glas.

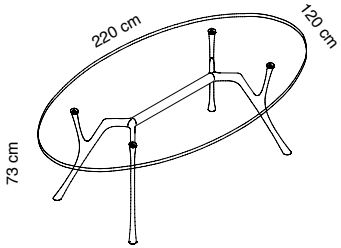

CD.	2324-GA	2324-NM	2324-BO	2324-AL
PR.	€ 2.256,00	€ 2.256,00	€ 2.256,00	€ 2.616,00
CL.	GA	NM	BO	AL

DS.

Tavoli con struttura in fusione di alluminio lucidato o verniciato. Piano in vetro temperato e molato trasparente spessore 12 mm.
Tables with polished or powder-coated die-cast aluminium frame. Transparent tempered and ground glass desk-top, thickness 12 mm.
Tables avec structure en aluminium moulé sous pression, poli ou peint. Dessus en verre trempé et biseauté, transparent, épaisseur 12 mm.
Mesas con estructura en aluminio a pression, pulido o recubierto. Plano en vidrio templado biselado transparente espesor 12 mm.
Tisch mit Untergestell aus druckgegossenem Aluminium, poliert oder mit Epoxypulver beschichtet. Tischplatte aus gehärtetem Sicherheitsglas, transparent, Stärke 12 mm

GA
Grigio argento.
Silver grey.
Gris argenté.
Gris plata.
Silbergrau.

NM
Nero micaceo.
Micaceous black.
Noir micacé.
Negro micáceo.
Schwarz glimmerhaltig.

Piano in vetro trasparente.
Transparent glass desk-top.
Dessus en verre transparent.
Plano en vidrio transparente.
Tischplatte aus transparentem Glas.

BO
Bianco opaco.
Mat white.
Blanc opaque.
Blanco mate.
Mattweiss.

AL
Alluminio lucidato.
Polished aluminium.
Aluminium poli.
Aluminio brillante.
Poliertes Aluminium.

Piano in vetro trasparente.
Transparent glass desk-top.
Dessus en verre transparent.
Plano en vidrio transparente.
Tischplatte aus transparentem Glas.

PEGASO

Caimi BREVETTI

Piano in vetro satinato.
Satin glass desk-top.
Dessus en verre satiné.
Plano en vidrio satinado.
Tischplatte aus satiniertem Glas.

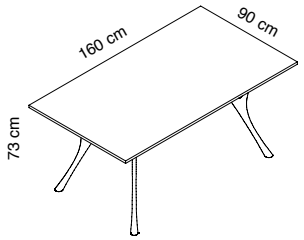

CD.	2310-SGA	2310-SNM	2310-SBO	2310-SAL
PR.	€ 1.656,00	€ 1.656,00	€ 1.656,00	€ 2.016,00
CL.	GA	NM	BO	AL

Piano in vetro satinato.
Satin glass desk-top.
Dessus en verre satiné.
Plano en vidrio satinado.
Tischplatte aus satiniertem Glas.

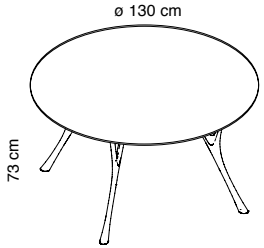

CD.	2320-SGA	2320-SNM	2320-SBO	2320-SAL
PR.	€ 1.764,00	€ 1.764,00	€ 1.764,00	€ 2.136,00
CL.	GA	NM	BO	AL

Piano in vetro satinato.
Satin glass desk-top.
Dessus en verre satiné.
Plano en vidrio satinado.
Tischplatte aus satiniertem Glas.

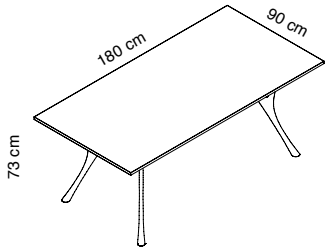

CD.	2312-SGA	2312-SNM	2312-SBO	2312-SAL
PR.	€ 1.776,00	€ 1.776,00	€ 1.776,00	€ 2.136,00
CL.	GA	NM	BO	AL

Piano in vetro satinato.
Satin glass desk-top.
Dessus en verre satiné.
Plano en vidrio satinado.
Tischplatte aus satiniertem Glas.

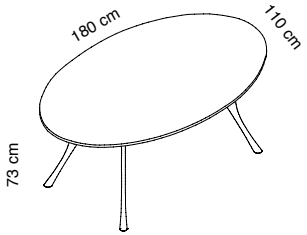

CD.	2322-SGA	2322-SNM	2322-SBO	2322-SAL
PR.	€ 2.016,00	€ 2.016,00	€ 2.016,00	€ 2.388,00
CL.	GA	NM	BO	AL

Piano in vetro satinato.
Satin glass desk-top.
Dessus en verre satiné.
Plano en vidrio satinado.
Tischplatte aus satiniertem Glas.

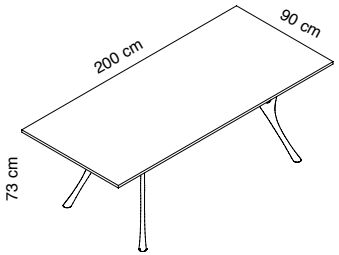

CD.	2314-SGA	2314-SNM	2314-SBO	2314-SAL
PR.	€ 1.896,00	€ 1.896,00	€ 1.896,00	€ 2.256,00
CL.	GA	NM	BO	AL

Piano in vetro satinato.
Satin glass desk-top.
Dessus en verre satiné.
Plano en vidrio satinado.
Tischplatte aus satiniertem Glas.

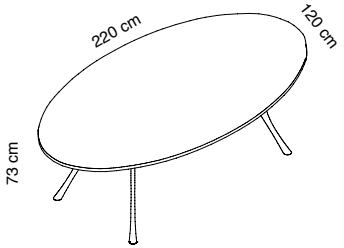

CD.	2324-SGA	2324-SNM	2324-SBO	2324-SAL
PR.	€ 2.376,00	€ 2.376,00	€ 2.376,00	€ 2.736,00
CL.	GA	NM	BO	AL

DS.

Tavoli con struttura in fusione di alluminio lucidato o verniciato. Piano in vetro temperato e molato acidato/satinato spessore 12 mm.
Tables with polished or powder-coated die-cast aluminium frame. Satin tempered and ground glass desk-top, thickness 12 mm.
Tables avec structure en aluminium moulé sous pression, poli ou peint. Dessus en verre satiné, trempé et biseauté, épaisseur 12 mm.
Mesas con structura en aluminio a presion, pulido o recubierto. Plano en vidrio templado biselado satinado espesor 12 mm.
Tisch mit Untergestell aus druckgegossenem Aluminium, poliert oder mit Epoxypulver beschichtet. Tischplatte aus gehärtetem Sicherheitsglas, satiniert, Stärke 12 mm.

GA
Grigio argento.
Silver grey.
Gris argenté.
Gris plata.
Silbergrau.

NM
Nero micaceo.
Micaceous black.
Noir micacé.
Negro micáceo.
Schwarz glimmerhaltig.

Piano in vetro satinato.
Satin glass desk-top.
Dessus en verre satiné.
Plano en vidrio satinado.
Tischplatte aus satiniertem Glas.

BO
Bianco opaco.
Mat white.
Blanc opaque.
Blanco mate.
Mattweiss.

AL
Alluminio lucidato.
Polished aluminium.
Aluminium poli.
Aluminio brillante.
Poliertes Aluminium.

Piano in vetro satinato.
Satin glass desk-top.
Dessus en verre satiné.
Plano en vidrio satinado.
Tischplatte aus satiniertem Glas.

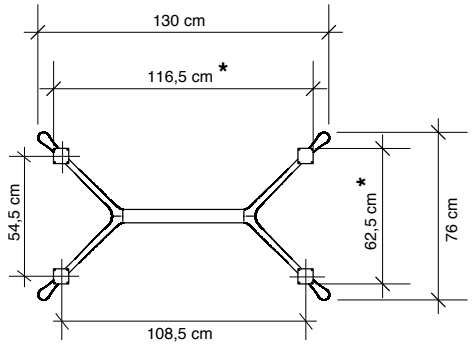

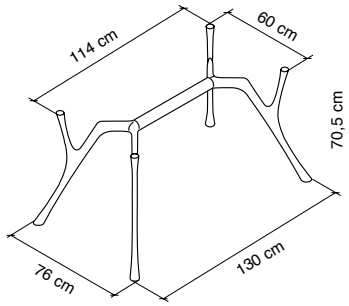

CD.	S2304-GA	S2304-NM	S2304-BO	S2304-AL
PR.	€ 958,00	€ 958,00	€ 958,00	€ 1.359,00
CL.	GA	NM	BO	AL

DS. Struttura in fusione di alluminio lucidato o verniciato per tavoli, attacchi al piano esclusi:
Polished or powder-coated die-cast aluminium frame for tables, top fixing plates not included:
Structure en aluminium moulé sous pression, poli ou peint pour tables, platines de fixation pour plateau pas incluses:
Estructura en aluminio a presion, brillante o recubierto para mesas, ataques al plano excluidos:
Tischgestell aus druckgegossenem Aluminium, poliert oder pulverbeschichtet, Tischplattenbefestigung nicht inbegriffen :
cod. 2310-GA, 2310-NM, 2310-BO, 2310-AL, 2310-SGA, 2310-SNM, 2310-SBO, 2310-SAL
cod. 2322-GA, 2322-NM, 2322-BO, 2322-AL, 2322-SGA, 2322-SNM, 2322-SBO, 2322-SAL

*Dimensioni riferite a strutture con piastra cod. **A120** - *Dimensions refer to systems with plate code **A120** - *Dimensions réferées à structures avec platine réf. **A120** -
*Dimensiones referentes a las estructuras con placa cod. **A120** - *Abmessungen beziehen sich auf Untergestell mit Tischplatte Art. **A120**

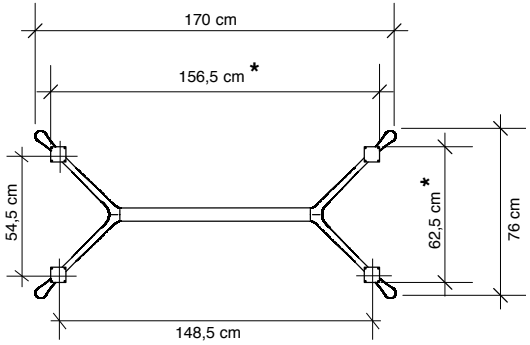

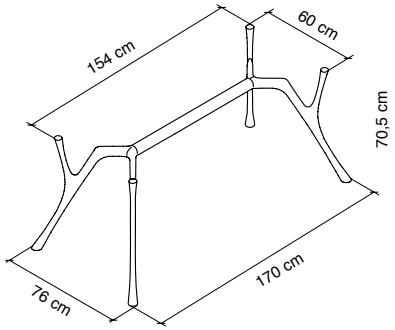

CD.	S2306-GA	S2306-NM	S2306-BO	S2306-AL
PR.	€ 972,00	€ 972,00	€ 972,00	€ 1.371,00
CL.	GA	NM	BO	AL

DS. Struttura in fusione di alluminio lucidato o verniciato per tavoli, attacchi al piano esclusi:
Polished or powder-coated die-cast aluminium frame for tables, top fixing plates not included:
Structure en aluminium moulé sous pression, poli ou peint pour tables, platines de fixation pour plateau pas incluses:
Estructura en aluminio a presion, brillante o recubierto para mesas, ataques al plano excluidos:
Tischgestell aus druckgegossenem Aluminium, poliert oder pulverbeschichtet, Tischplattenbefestigung nicht inbegriffen :
cod. 2312-GA, 2312-NM, 2312-BO, 2312-AL, 2312-SGA, 2312-SNM, 2312-SBO, 2312-SAL
cod. 2314-GA, 2314-NM, 2314-BO, 2314-AL, 2314-SGA, 2314-SNM, 2314-SBO, 2314-SAL
cod. 2324-GA, 2324-NM, 2324-BO, 2324-AL, 2324-SGA, 2324-SNM, 2324-SBO, 2324-SAL

*Dimensioni riferite a strutture con piastra cod. **A120** - *Dimensions refer to systems with plate code **A120** - *Dimensions réferées à structures avec platine réf. **A120** -
*Dimensiones referentes a las estructuras con placa cod. **A120** - *Abmessungen beziehen sich auf Untergestell mit Tischplatte Art. **A120**

GA
Grigio argento.
Silver grey.
Gris argenté.
Gris plata.
Silbergrau.

NM
Nero micaceo.
Micaceous black
Noir micacé.
Negro micáceo.
Schwarz glimmerhaltig.

BO
Bianco opaco.
Mat white.
Blanc opaque.
Blanco mate.
Mattweiss.

AL
Alluminio lucidato.
Polished aluminium.
Aluminium poli.
Aluminio brillante.
Poliertes Aluminium.

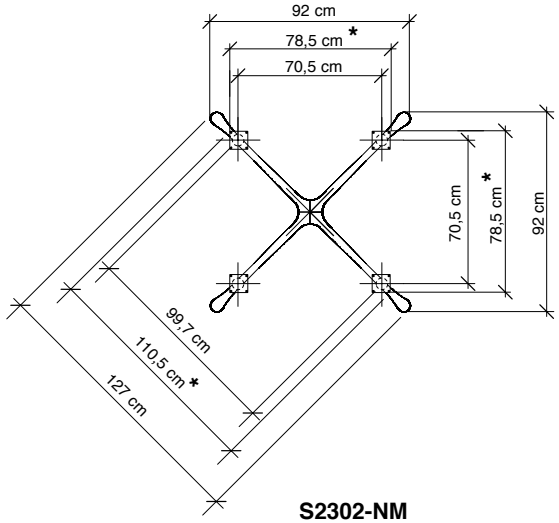

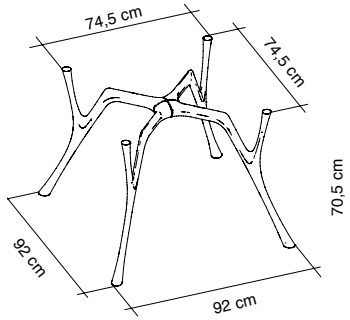

CD.	S2302-GA	S2302-NM	S2302-BO	S2302-AL
PR.	**€ 972,00**	**€ 972,00**	**€ 972,00**	**€ 1.367,00**
CL.	GA	NM	BO	AL

DS.

Struttura in fusione di alluminio lucidato o verniciato per tavoli, attacchi al piano esclusi:
Polished or powder-coated die-cast aluminium frame for tables, top fixing plates not included:
Structure en aluminium moulé sous pression, poli ou peint pour tables, platines de fixation pour plateau pas incluses:
Estructura en aluminio a presion, brillante o recubierto para mesas, ataques al plano excluidos:
Tischgestell aus druckgegossenem Aluminium, poliert oder pulverbeschichtet, Tischplattenbefestigung nicht inbegriffen :
cod. 2320-GA, 2320-NM, 2320-BO, 2320-AL, 2320-SGA, 2320-SNM, 2320-SBO, 2320-SAL

*Dimensioni riferite a strutture con piastra cod. **A120** - *Dimensions refer to systems with plate code **A120** - *Dimensions réferées à structures avec platine réf. **A120** -
*Dimensiones referentes a las estructuras con placa cod. **A120** - *Abmessungen beziehen sich auf Untergestell mit Tischplatte Art. **A120**

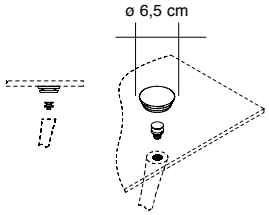

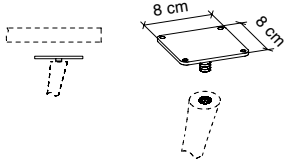

CD.	2352	A120
PR.	**€ 131,20** (4 pcs)	**€ 44,40** (4 pcs)
CL.		
DS.	Piastre in acciaio inox per incollaggio piani in vetro. Stainless steel plates to be glued to glass desk-top. Platines en acier inox à fixer au plateau en verre. Placas en acero inoxidable para pegamiento planos en vidrio. Montageplatten aus rostfreiem Stahl für Glastischplatten.	Piastre in acciaio per fissaggio piani in legno. Steel plates to fix wooden desk-top. Platines en acier pour fixation des plateaux en bois. Placas en acero para fijar los planos en madera. Montageplatten aus Stahl für Holztischplatten.

PEGASO INFINITO

Caimi BREVETTI

Piano in vetro trasparente.
Transparent glass desk-top.
Dessus en verre transparent.
Plano en vidrio transparente.
Tischplatte aus transparentem Glas.

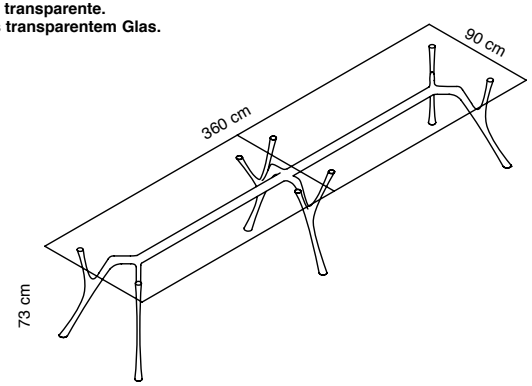

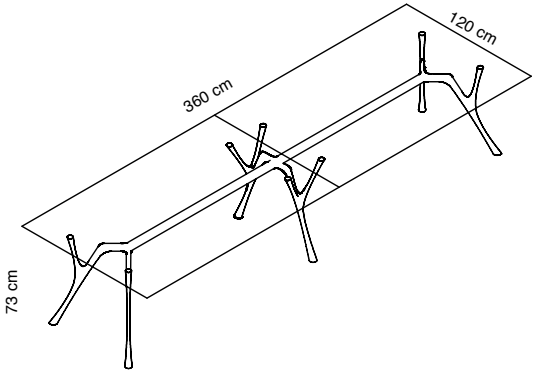

CD.	**2PI36090-AL**	**2PI360120-AL**
PR.	**€ 4.032,00**	**€ 4.272,00**
CL.	AL	AL

DS. Tavolo con struttura in fusione di alluminio lucidato. Piano in vetro temperato e molato trasparente spessore 12 mm. MODULO BASE.
Table with polished die-cast aluminum frame. Transparent tempered ground glass desktop, thickness 12 mm. BASIC MODULE.
Table avec structure en aluminium poli moulé sous pression. Dessus en verre trempé et biseauté, transparent, épaisseur 12 mm. MODULE DE BASE.
Armazón de mesa con acabado en aluminio pulido. Sobre en cristal transparente atemperado, espesor 12 mm. MODULO BASICO.
Tisch mit poliertem Untergestell aus Aluguss. Transparente Tischplatte aus gehärtetem Glas, Stärke 12 mm. BASIS MODUL.

Piano in vetro trasparente.
Transparent glass desk-top.
Dessus en verre transparent.
Plano en vidrio transparente.
Tischplatte aus transparentem Glas.

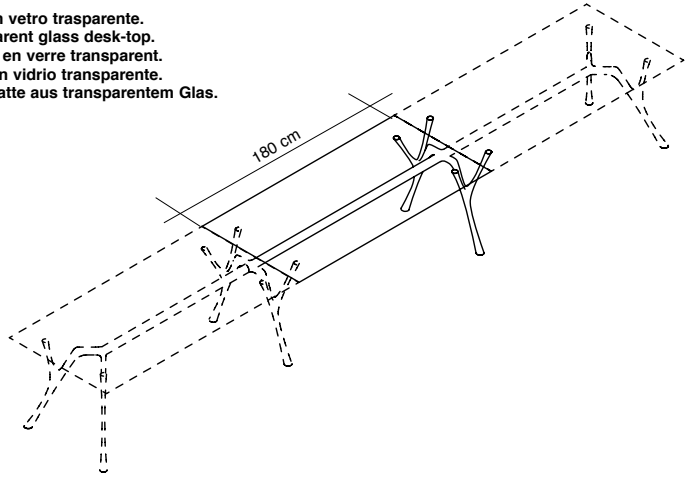

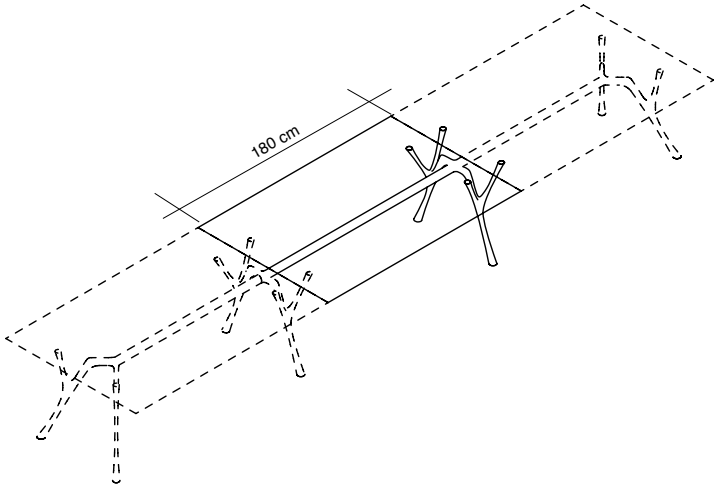

CD.	**2PIS18090-AL**	**2PIS180120-AL**
PR.	**€ 2.016,00**	**€ 2.136,00**
CL.	AL	AL

DS. Tavolo con struttura in fusione di alluminio lucidato. Piano in vetro temperato e molato trasparente spessore 12 mm. MODULO INTERMEDIO - I moduli intermedi possono essere inseriti tra i due moduli base nella quantità desiderata.
Table with polished die-cast aluminum frame. Transparent tempered and ground glass desktop, thickness 12 mm. MIDDLE MODULE – Middle modules can be inserted between two basic modules in the desired quantity.
Table avec structure en aluminium poli moulé sous pression. Dessus en verre trempé et biseauté, transparent, épaisseur 12 mm. MODULE INTERMEDIAIRE – Les modules intermédiaires peuvent être insérés dans la quantité désirée entre les deux modules de base.
Armazón de mesa con acabado en aluminio pulido. Sobre en cristal transparente atemperado, espesor 12 mm. MODULO INTERMEDIO. Los módulos intermedios pueden ser insertados entre dos módulos básicos en las cantidades que se deseen.
Tisch mit poliertem Untergestell aus Aluguss. Transparente Tischplatte aus gehärtetem Glas, Stärke 12 mm. MITTLERES MODUL – Mittlere Module können zwischen zwei Basis Modulen in der gewünschten Menge eingesetzt werden.

Piano in vetro satinato.
Satin glass desk-top.
Dessus en verre satiné.
Plano en vidrio satinado.
Tischplatte aus satiniertem Glas.

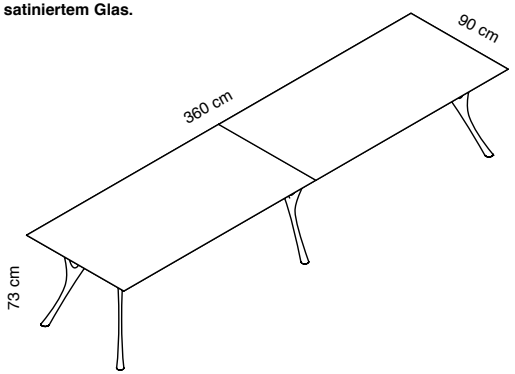

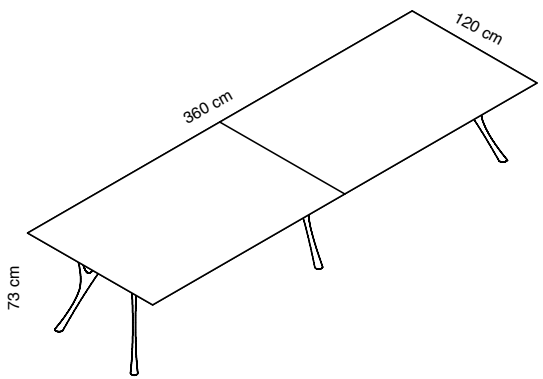

CD.	**2PI36090-SAL**	**2PI360120-SAL**
PR.	**€ 4.272,00**	**€ 4.512,00**
CL.	AL	AL
DS.	Tavolo con struttura in fusione di alluminio lucidato. Piano in vetro temperato e molato acidato/satinato spessore 12 mm. MODULO BASE. Table with polished die-cast aluminum frame. Satin tempered ground glass desktop, thickness 12 mm. BASIC MODULE. Table avec structure en aluminium poli moulé sous pression. Dessus en verre trempé et biseauté, satiné, épaisseur 12 mm. MODULE DE BASE. Armazón de mesa con acabado en aluminio pulido. Sobre en cristal satinado atemperado, espesor 12 mm. MODULO BASICO. Tisch mit poliertem Untergestell aus Aluguss. Tischplatte aus gehärtetem Sicherheitsglas, Stärke 12 mm. BASIS MODUL.	

Piano in vetro satinato.
Satin glass desk-top.
Dessus en verre satiné.
Plano en vidrio satinado.
Tischplatte aus satiniertem Glas.

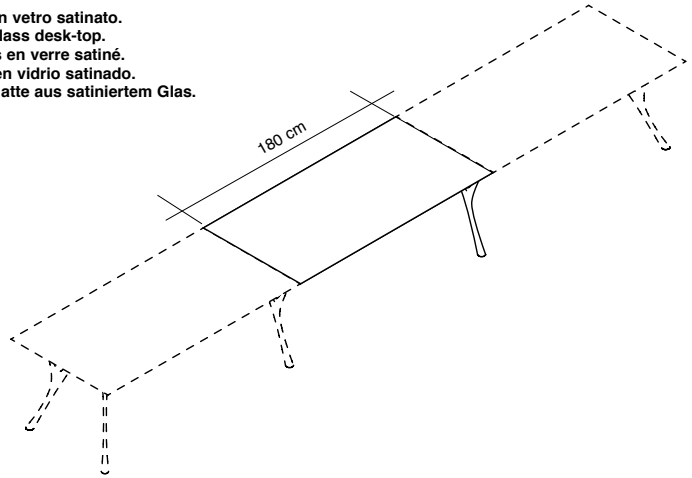

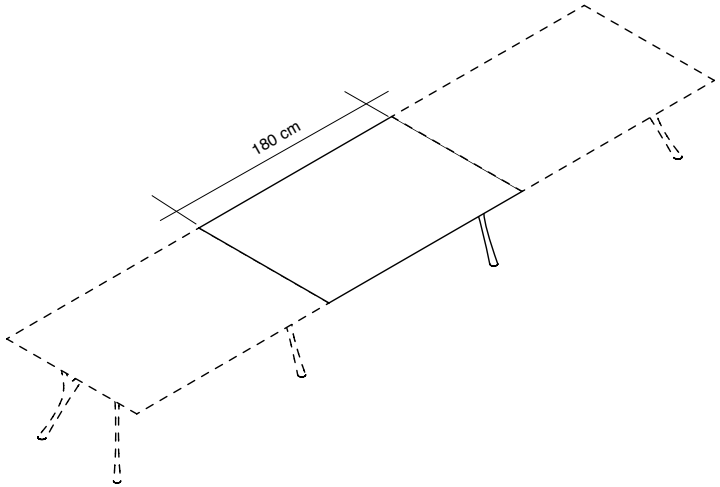

CD.	**2PIS18090-SAL**	**2PIS180120-SAL**
PR.	**€ 2.136,00**	**€ 2.256,00**
CL.	AL	AL
DS.	Tavolo con struttura in fusione di alluminio lucidato. Piano in vetro temperato e molato acidato/satinato spessore 12 mm. MODULO INTERMEDIO - I moduli intermedi possono essere inseriti tra i due moduli base nella quantità desiderata. Table with polished die-cast aluminum frame. Satin tempered and ground glass desktop, thickness 12 mm. MIDDLE MODULE – Middle modules can be inserted between two basic modules in the desired quantity. Table avec structure en aluminium poli moulé sous pression. Dessus en verre trempé et biseauté, satiné, épaisseur 12 mm. MODULE INTERMEDIAIRE – Les modules intermédiaires peuvent être insérés dans la quantité désirée entre les deux modules de base. Armazón de mesa con acabado en aluminio pulido. Sobre en cristal satinado atemperado, espesor 12 mm. MODULO INTERMEDIO. Los módulos intermedios pueden ser insertados entre dos módulos básicos en las cantidades que se deseen. Tisch mit poliertem Untergestell aus Aluguss. Tischplatte aus gehärtetem Sicherheitsglas, Stärke 12 mm. MITTLERES MODUL – Mittlere Module können zwischen zwei Basis Modulen in der gewünschten Menge eingesetzt werden.	

PEGASO INFINITO

PEGASO INFINITO

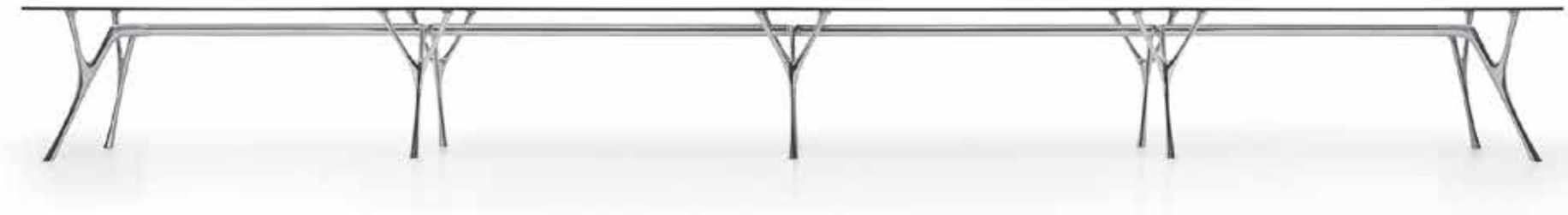

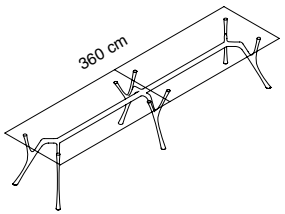

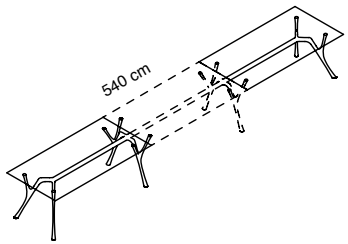

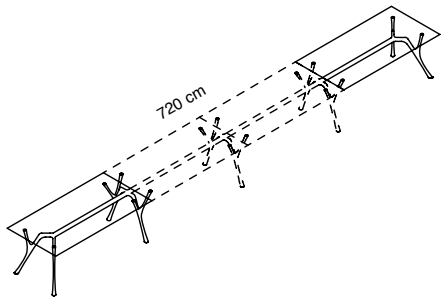

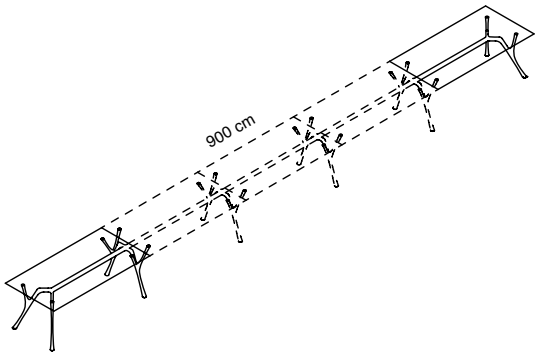

PEGASO CEMENTO/SOLID

Design rigoroso per il tavolo Pegaso, studiato per raggiungere anche dimensioni importanti e proposto nell'inedita versione realizzata con piano in composito estremamente leggero con struttura a "sandwich" costituito da un'anima in legno listellare, racchiuso tra due lastre di alluminio rivestite nella parte superiore e sui bordi perimetrali con un foglio di resina acrilica bianca spazzolata oppure rivestite in cemento, in cui **il carattere artigianale della lavorazione rende ogni pezzo unico ed esclusivo nella finitura e nel colore**. Alla semplicità e pulizia formale del piano sia nella versione cemento che resina, si contrappongono le forme sinuose della struttura, realizzata in alluminio lucido o verniciato.

Clean design for Pegaso table, designed to reach large dimensions and proposed in the new version with table top made in a very lightweight composite with a layered structure made up of a wooden strips core, enclosed between two sheets of aluminium on the top and around the perimeter lined with a white, brushed acrylic sheet or covered with cement. ***The handcrafted quality of the workmanship makes every piece unique and exclusive concerning both finishing and colours****. The sleek formal simplicity of the table top in the cement and resin versions is complemented by the sinuous shape of the structure, built in polished or powder coated aluminium.*

Design rigoureux pour la table Pegaso, conçue pour attaindre des grandes dimensions et proposée dans la version inédite ou le plateau est réalisé à partir d'un matériau composite extrêmement léger avec une structure en « sandwich ». Il est constitué d'une âme en contreplaqué latté et est renfermé entre deux plaques d'aluminium revêtues sur la partie supérieure et recouvertes d'une feuille de résine acrylique blanche brossée ou revêtues de béton. **Le caractère artisanal de l'ouvrage rend chaque pièce unique et exclusive pour la finiture et le couleur**. La simplicité et la netteté des formes du plateau, aussi bien dans la version béton que résine, sont en contraste avec les formes sinueuses de la structure, réalisée en aluminium poli ou peint epoxy.

Un diseño riguroso para la mesa Pegaso, estudiado para conseguir grandes dimensiones y propuesto en la inedita version realizada con plano en composito extremadamente ligero, con estructura a "sandwich" que consiste en un núcleo hecho de láminas de madera encerrado entre dos hojas de aluminio recubierto por la parte superior y en los bordes con una lámina de resina acrílica blanca cepillada o recubierto en hormigón donde ***la artesanía del trabajo hace que cada pieza sea única y exclusiva para el acabado y color****. La simplicidad y las líneas limpias del plan tanto en la versión de cemento que de resina, contrasta con las formas sinuosas de la estructura, fabricado en aluminio pulido o pintado.*

Klares Design zeichnet das Tischmodell Pegaso aus, dessen Ausführung sich auch hervorragend für große Dimensionen eignet. Die Tischplatte besteht aus einem extrem leichten Verbundmaterial mit einer "Sandwich-Struktur", die sich aus einem Sperrholzkern zwischen zwei Aluminiumplatten zusammensetzt. Die Tischoberfläche und die Kanten sind mit einer Schicht weißem gebürstetem Acrylharz verkleidet oder mit Zement beschichtet. **Jede Tischplatte ist handgefertigt und daher ebenso einzigartig wie exklusiv**. Die Einfachheit und formale Reinheit der Tischplattenausführung in Zement bzw. Acrylharz bildet einen interessanten Kontrast zur geschwungenen Form des Untergestells aus poliertem oder pulverbeschichtetem Aluminium.

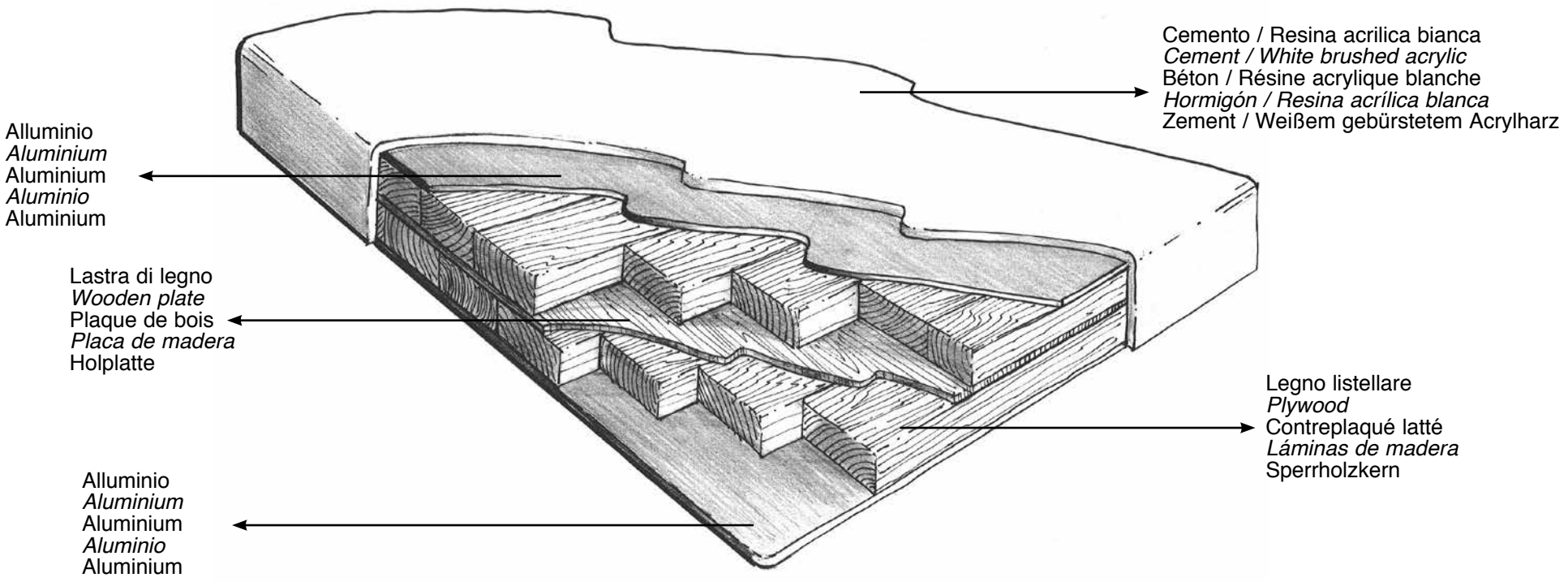

PEGASO CEMENTO/SOLID

PEGASO CEMENTO

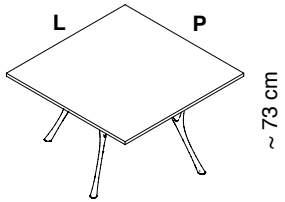

L cm	P cm	COD.	€ - Eur
130	130	2PCQ130130-BO (#)	2.508,00
140	140	2PCQ140140-BO (#)	2.733,00

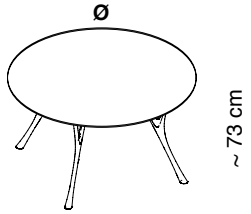

Ø cm	COD.	€ - Eur
130	2PCT130-BO	2.508,00
140	2PCT140-BO (#)	2.733,00
150	2PCT150-BO (#)	2.845,00

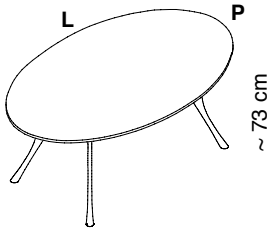

L cm	P cm	COD.	€ - Eur
180	110	2PCO180110-BO (#)	3.214,00
220	120	2PCO220120-BO (#)	3.707,00

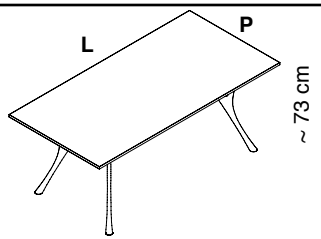

L cm	P cm	COD.	€ - Eur
160	90	2PCR16090-BO	1.982,00
170	90	2PCR17090-BO (#)	2.218,00
180	90	2PCR18090-BO (#)	2.329,00
190	90	2PCR19090-BO (#)	2.498,00
200	90	2PCR20090-BO	2.531,00
210	90	2PCR21090-BO (#)	2.554,00
220	90	2PCR22090-BO (#)	2.968,00
230	90	2PCR23090-BO (#)	3.012,00
240	90	2PCR24090-BO (#)	3.035,00
250	90	2PCR25090-BO (#)	3.158,00
260	90	2PCR26090-BO (#)	3.350,00
270	90	2PCR27090-BO (#)	3.416,00
280	90	2PCR28090-BO (#)	3.540,00
290	90	2PCR29090-BO (#)	3.562,00
300	90	2PCR30090-BO (#)	3.628,00
330	90	2PCR33090-BO (#)	3.797,00
360	90	2PCR36090-BO (#)	3.965,00
160	100	2PCR160100-BO (#)	2.296,00
170	100	2PCR170100-BO (#)	2.464,00
180	100	2PCR180100-BO (#)	2.520,00
190	100	2PCR190100-BO (#)	2.643,00
200	100	2PCR200100-BO (#)	2.665,00
210	100	2PCR210100-BO (#)	2.688,00
220	100	2PCR220100-BO (#)	3.102,00
230	100	2PCR230100-BO (#)	3.125,00
240	100	2PCR240100-BO (#)	3.158,00
250	100	2PCR250100-BO (#)	3.304,00
260	100	2PCR260100-BO (#)	3.494,00
270	100	2PCR270100-BO (#)	3.528,00
280	100	2PCR280100-BO (#)	3.662,00
290	100	2PCR290100-BO (#)	3.696,00
300	100	2PCR300100-BO (#)	3.740,00
330	100	2PCR330100-BO (#)	3.909,00
360	100	2PCR360100-BO (#)	4.077,00

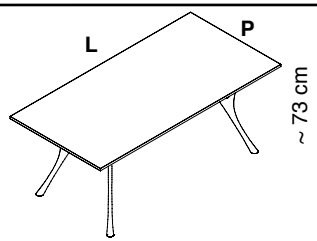

L cm	P cm	COD.	€ - Eur
160	110	2PCR160110-BO (#)	2.385,00
170	110	2PCR170110-BO (#)	2.498,00
180	110	2PCR180110-BO (#)	2.531,00
190	110	2PCR190110-BO (#)	2.699,00
200	110	2PCR200110-BO (#)	2.766,00
210	110	2PCR210110-BO (#)	2.788,00
220	110	2PCR220110-BO (#)	3.214,00
230	110	2PCR230110-BO (#)	3.248,00
240	110	2PCR240110-BO (#)	3.326,00
250	110	2PCR250110-BO (#)	3.494,00
260	110	2PCR260110-BO (#)	3.640,00
270	110	2PCR270110-BO (#)	3.674,00
280	110	2PCR280110-BO (#)	3.808,00
290	110	2PCR290110-BO (#)	3.830,00
300	110	2PCR300110-BO (#)	3.852,00
330	110	2PCR330110-BO (#)	4.021,00
360	110	2PCR360110-BO (#)	4.189,00
160	120	2PCR160120-BO (#)	2.464,00
170	120	2PCR170120-BO (#)	2.520,00
180	120	2PCR180120-BO (#)	2.609,00
190	120	2PCR190120-BO (#)	2.788,00
200	120	2PCR200120-BO (#)	2.822,00
210	120	2PCR210120-BO (#)	2.856,00
220	120	2PCR220120-BO (#)	3.292,00
230	120	2PCR230120-BO (#)	3.326,00
240	120	2PCR240120-BO (#)	3.404,00
250	120	2PCR250120-BO (#)	3.674,00
260	120	2PCR260120-BO (#)	3.696,00
270	120	2PCR270120-BO (#)	3.707,00
280	120	2PCR280120-BO (#)	3.830,00
290	120	2PCR290120-BO (#)	3.852,00
300	120	2PCR300120-BO (#)	3.875,00
330	120	2PCR330120-BO (#)	4.044,00
360	120	2PCR360120-BO (#)	4.212,00

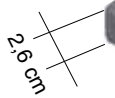

Piano in finitura cemento.
Cement table top.
Plateau en béton.
Plano en hormigón.
Tischplatte aus Zement.

Struttura in alluminio verniciato colore bianco opaco.
Powder-coated aluminium frame, mat white.
Structure en aluminium peint blanc opaque.
Estructura en aluminio recubierto blanco mate.
Tischgestell aus Aluminium, pulverbeschichtem, Mattweiss.

#: Tempi di consegna 6 settimane (mese di agosto escluso)
Lead time 6 weeks (month of August excluded)
Délai d'expédition 6 semaines (sauf le mois d'Août)
Tiempos de entrega 6 semanas (mes de Agosto no incluido)
Lieferzeit 6 Wochen (ausgenommen August)

PEGASO CEMENTO

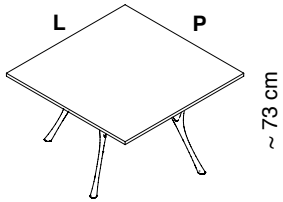

L cm	P cm	COD.	€ - Eur
130	130	2PCQ130130-AL (#)	2.875,00
140	140	2PCQ140140-AL (#)	3.099,00

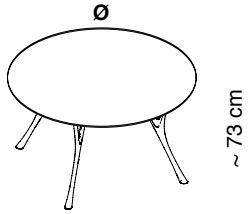

Ø cm	COD.	€ - Eur
130	2PCT130-AL	2.875,00
140	2PCT140-AL (#)	3.099,00
150	2PCT150-AL (#)	3.211,00

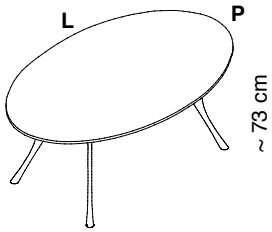

L cm	P cm	COD.	€ - Eur
180	110	2PCO180110-AL (#)	3.468,00
220	120	2PCO220120-AL (#)	3.962,00

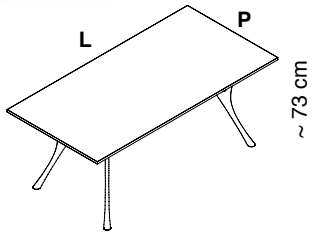

L cm	P cm	COD.	€ - Eur
160	90	2PCR16090-AL	2.348,00
170	90	2PCR17090-AL (#)	2.584,00
180	90	2PCR18090-AL (#)	2.696,00
190	90	2PCR19090-AL (#)	2.864,00
200	90	2PCR20090-AL	2.897,00
210	90	2PCR21090-AL (#)	2.920,00
220	90	2PCR22090-AL (#)	3.334,00
230	90	2PCR23090-AL (#)	3.379,00
240	90	2PCR24090-AL (#)	3.401,00
250	90	2PCR25090-AL (#)	3.525,00
260	90	2PCR26090-AL (#)	3.715,00
270	90	2PCR27090-AL (#)	3.782,00
280	90	2PCR28090-AL (#)	3.906,00
290	90	2PCR29090-AL (#)	3.928,00
300	90	2PCR30090-AL (#)	3.995,00
330	90	2PCR33090-AL (#)	4.156,00
360	90	2PCR36090-AL (#)	4.324,00
160	100	2PCR160100-AL (#)	2.763,00
170	100	2PCR170100-AL (#)	2.931,00
180	100	2PCR180100-AL (#)	2.987,00
190	100	2PCR190100-AL (#)	3.110,00
200	100	2PCR200100-AL (#)	3.132,00
210	100	2PCR210100-AL (#)	3.155,00
220	100	2PCR220100-AL (#)	3.357,00
230	100	2PCR230100-AL (#)	3.379,00
240	100	2PCR240100-AL (#)	3.412,00
250	100	2PCR250100-AL (#)	3.558,00
260	100	2PCR260100-AL (#)	3.748,00
270	100	2PCR270100-AL (#)	3.782,00
280	100	2PCR280100-AL (#)	3.916,00
290	100	2PCR290100-AL (#)	3.950,00
300	100	2PCR300100-AL (#)	4.018,00
330	100	2PCR330100-AL (#)	4.177,00
360	100	2PCR360100-AL (#)	4.346,00

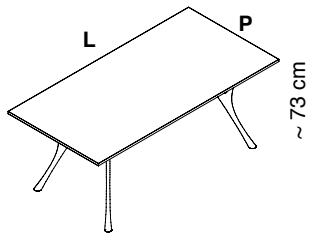

L cm	P cm	COD.	€ - Eur
160	110	2PCR160110-AL (#)	2.853,00
170	110	2PCR170110-AL (#)	2.965,00
180	110	2PCR180110-AL (#)	2.998,00
190	110	2PCR190110-AL (#)	3.166,00
200	110	2PCR200110-AL (#)	3.234,00
210	110	2PCR210110-AL (#)	3.256,00
220	110	2PCR220110-AL (#)	3.468,00
230	110	2PCR230110-AL (#)	3.502,00
240	110	2PCR240110-AL (#)	3.580,00
250	110	2PCR250110-AL (#)	3.748,00
260	110	2PCR260110-AL (#)	3.894,00
270	110	2PCR270110-AL (#)	3.928,00
280	110	2PCR280110-AL (#)	4.062,00
290	110	2PCR290110-AL (#)	4.085,00
300	110	2PCR300110-AL (#)	4.107,00
330	110	2PCR330110-AL (#)	4.268,00
360	110	2PCR360110-AL (#)	4.436,00
160	120	2PCR160120-AL (#)	2.931,00
170	120	2PCR170120-AL (#)	2.987,00
180	120	2PCR180120-AL (#)	3.076,00
190	120	2PCR190120-AL (#)	3.256,00
200	120	2PCR200120-AL (#)	3.289,00
210	120	2PCR210120-AL (#)	3.323,00
220	120	2PCR220120-AL (#)	3.547,00
230	120	2PCR230120-AL (#)	3.580,00
240	120	2PCR240120-AL (#)	3.659,00
250	120	2PCR250120-AL (#)	3.928,00
260	120	2PCR260120-AL (#)	3.950,00
270	120	2PCR270120-AL (#)	3.962,00
280	120	2PCR280120-AL (#)	4.084,00
290	120	2PCR290120-AL (#)	4.107,00
300	120	2PCR300120-AL (#)	4.118,00
330	120	2PCR330120-AL (#)	4.290,00
360	120	2PCR360120-AL (#)	4.458,00

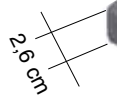

Piano in finitura cemento.
Cement table top.
Plateau en béton.
Plano en hormigón.
Tischplatte aus Zement.

Struttura in alluminio lucidato.
Polished aluminium frame.
Structure en aluminium poli.
Estructura en aluminio brillante.
Tischgestell aus poliertem Aluminium.

#: Tempi di consegna 6 settimane (mese di agosto escluso)
Lead time 6 weeks (month of August excluded)
Délai d'expédition 6 semaines (sauf le mois d'Août)
Tiempos de entrega 6 semanas (mes de Agosto no incluido)
Lieferzeit 6 Wochen (ausgenommen August)

PEGASO SOLID

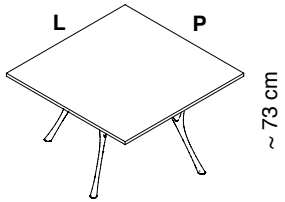

L cm	P cm	COD.	€ - Eur
130	130	2PSQ130130-BO (#)	2.508,00
140	140	2PSQ140140-BO (#)	2.733,00

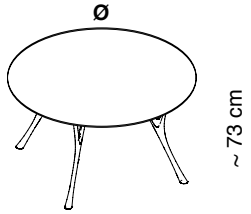

Ø cm	COD.	€ - Eur
130	2PST130-BO	2.508,00
140	2PST140-BO (#)	2.733,00
150	2PST150-BO (#)	2.845,00

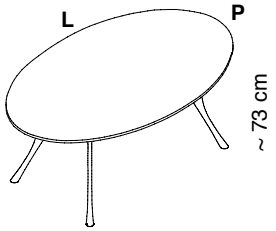

L cm	P cm	COD.	€ - Eur
180	110	2PSO180110-BO (#)	3.214,00
220	120	2PSO220120-BO (#)	3.707,00

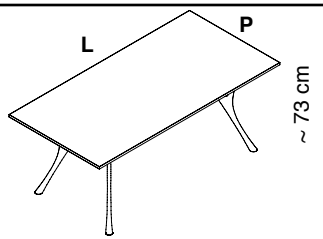

L cm	P cm	COD.	€ - Eur
160	90	2PSR16090-BO	1.982,00
170	90	2PSR17090-BO (#)	2.218,00
180	90	2PSR18090-BO (#)	2.329,00
190	90	2PSR19090-BO (#)	2.498,00
200	90	2PSR20090-BO	2.531,00
210	90	2PSR21090-BO (#)	2.554,00
220	90	2PSR22090-BO (#)	2.968,00
230	90	2PSR23090-BO (#)	3.012,00
240	90	2PSR24090-BO (#)	3.035,00
250	90	2PSR25090-BO (#)	3.158,00
260	90	2PSR26090-BO (#)	3.350,00
270	90	2PSR27090-BO (#)	3.416,00
280	90	2PSR28090-BO (#)	3.540,00
290	90	2PSR29090-BO (#)	3.562,00
300	90	2PSR30090-BO (#)	3.628,00
330	90	2PSR33090-BO (#)	3.797,00
360	90	2PSR36090-BO (#)	3.965,00
160	100	2PSR160100-BO (#)	2.296,00
170	100	2PSR170100-BO (#)	2.464,00
180	100	2PSR180100-BO (#)	2.520,00
190	100	2PSR190100-BO (#)	2.643,00
200	100	2PSR200100-BO (#)	2.665,00
210	100	2PSR210100-BO (#)	2.688,00
220	100	2PSR220100-BO (#)	3.102,00
230	100	2PSR230100-BO (#)	3.125,00
240	100	2PSR240100-BO (#)	3.158,00
250	100	2PSR250100-BO (#)	3.304,00
260	100	2PSR260100-BO (#)	3.494,00
270	100	2PSR270100-BO (#)	3.528,00
280	100	2PSR280100-BO (#)	3.662,00
290	100	2PSR290100-BO (#)	3.696,00
300	100	2PSR300100-BO (#)	3.740,00
330	100	2PSR330100-BO (#)	3.909,00
360	100	2PSR360100-BO (#)	4.077,00

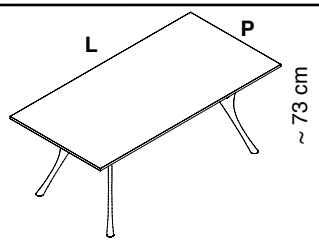

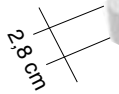

L cm	P cm	COD.	€ - Eur
160	110	2PSR160110-BO (#)	2.385,00
170	110	2PSR170110-BO (#)	2.498,00
180	110	2PSR180110-BO (#)	2.531,00
190	110	2PSR190110-BO (#)	2.699,00
200	110	2PSR200110-BO (#)	2.766,00
210	110	2PSR210110-BO (#)	2.788,00
220	110	2PSR220110-BO (#)	3.214,00
230	110	2PSR230110-BO (#)	3.248,00
240	110	2PSR240110-BO (#)	3.326,00
250	110	2PSR250110-BO (#)	3.494,00
260	110	2PSR260110-BO (#)	3.640,00
270	110	2PSR270110-BO (#)	3.674,00
280	110	2PSR280110-BO (#)	3.808,00
290	110	2PSR290110-BO (#)	3.830,00
300	110	2PSR300110-BO (#)	3.852,00
330	110	2PSR330110-BO (#)	4.021,00
360	110	2PSR360100-BO (#)	4.189,00
160	120	2PSR160120-BO (#)	2.464,00
170	120	2PSR170120-BO (#)	2.520,00
180	120	2PSR180120-BO (#)	2.609,00
190	120	2PSR190120-BO (#)	2.788,00
200	120	2PSR200120-BO (#)	2.822,00
210	120	2PSR210120-BO (#)	2.856,00
220	120	2PSR220120-BO (#)	3.292,00
230	120	2PSR230120-BO (#)	3.326,00
240	120	2PSR240120-BO (#)	3.404,00
250	120	2PSR250120-BO (#)	3.674,00
260	120	2PSR260120-BO (#)	3.696,00
270	120	2PSR270120-BO (#)	3.707,00
280	120	2PSR280120-BO (#)	3.830,00
290	120	2PSR290120-BO (#)	3.852,00
300	120	2PSR300120-BO (#)	3.875,00
330	120	2PSR330120-BO (#)	4.044,00
360	120	2PSR360120-BO /#)	4.212,00

Piano in resina acrilica bianca.
Table top in white brushed acrylic.
Plateau en résine acrylique blanche brossée.
Plano en resina acrílica blanca cepillada.
Tischplatte aus weißem gebürstetem Acrylharz.

Struttura in alluminio verniciato colore bianco opaco.
Powder-coated aluminium frame, mat white.
Structure en aluminium peint blanc opaque.
Estructura en aluminio recubierto blanco mate.
Tischgestell aus Aluminium, pulverbeschichtem, Mattweiss.

#: Tempi di consegna 6 settimane (mese di agosto escluso)
Lead time 6 weeks (month of August excluded)
Délai d'expédition 6 semaines (sauf le mois d'Août)
Tiempos de entrega 6 semanas (mes de Agosto no incluido)
Lieferzeit 6 Wochen (ausgenommen August)

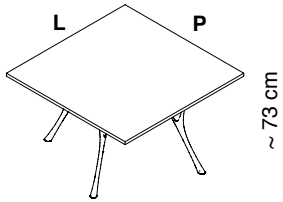

L cm	P cm	COD.	€ - Eur
130	130	2PSQ130130-AL (#)	2.875,00
140	140	2PSQ140140-AL (#)	3.099,00

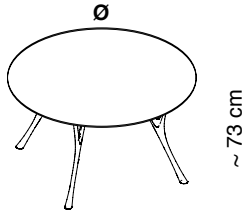

Ø cm	COD.	€ - Eur
130	2PST130-AL	2.875,00
140	2PST140-AL (#)	3.099,00
150	2PST150-AL (#)	3.211,00

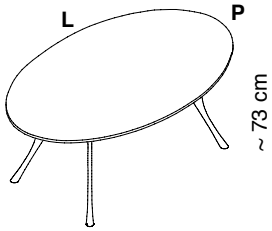

L cm	P cm	COD.	€ - Eur
180	110	2PSO180110-AL (#)	3.468,00
220	120	2PSO220120-AL (#)	3.962,00

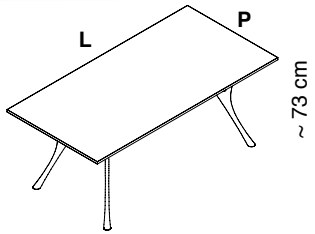

L cm	P cm	COD.	€ - Eur
160	90	2PSR16090-AL	2.348,00
170	90	2PSR17090-AL (#)	2.584,00
180	90	2PSR18090-AL (#)	2.696,00
190	90	2PSR19090-AL (#)	2.864,00
200	90	2PSR20090-AL	2.897,00
210	90	2PSR21090-AL (#)	2.920,00
220	90	2PSR22090-AL (#)	3.334,00
230	90	2PSR23090-AL (#)	3.379,00
240	90	2PSR24090-AL (#)	3.401,00
250	90	2PSR25090-AL (#)	3.525,00
260	90	2PSR26090-AL (#)	3.715,00
270	90	2PSR27090-AL (#)	3.782,00
280	90	2PSR28090-AL (#)	3.906,00
290	90	2PSR29090-AL (#)	3.928,00
300	90	2PSR30090-AL (#)	3.995,00
330	90	2PSR33090-AL (#)	4.156,00
360	90	2PSR36090-AL (#)	4.324,00
160	100	2PSR160100-AL (#)	2.763,00
170	100	2PSR170100-AL (#)	2.931,00
180	100	2PSR180100-AL (#)	2.987,00
190	100	2PSR190100-AL (#)	3.110,00
200	100	2PSR200100-AL (#)	3.132,00
210	100	2PSR210100-AL (#)	3.155,00
220	100	2PSR220100-AL (#)	3.357,00
230	100	2PSR230100-AL (#)	3.379,00
240	100	2PSR240100-AL (#)	3.412,00
250	100	2PSR250100-AL (#)	3.558,00
260	100	2PSR260100-AL (#)	3.748,00
270	100	2PSR270100-AL (#)	3.782,00
280	100	2PSR280100-AL (#)	3.916,00
290	100	2PSR290100-AL (#)	3.950,00
300	100	2PSR300100-AL (#)	4.018,00
330	100	2PSR330100-AL (#)	4.177,00
360	100	2PSR360100-AL (#)	4.346,00

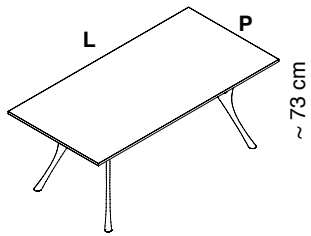

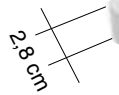

L cm	P cm	COD.	€ - Eur
160	110	2PSR160110-AL (#)	2.853,00
170	110	2PSR170110-AL (#)	2.965,00
180	110	2PSR180110-AL (#)	2.998,00
190	110	2PSR190110-AL (#)	3.166,00
200	110	2PSR200110-AL (#)	3.234,00
210	110	2PSR210110-AL (#)	3.256,00
220	110	2PSR220110-AL (#)	3.468,00
230	110	2PSR230110-AL (#)	3.502,00
240	110	2PSR240110-AL (#)	3.580,00
250	110	2PSR250110-AL (#)	3.748,00
260	110	2PSR260110-AL (#)	3.894,00
270	110	2PSR270110-AL (#)	3.928,00
280	110	2PSR280110-AL (#)	4.062,00
290	110	2PSR290110-AL (#)	4.085,00
300	110	2PSR300110-AL (#)	4.107,00
330	110	2PSR330110-AL (#)	4.268,00
360	110	2PSR360110-AL (#)	4.436,00
160	120	2PSR160120-AL (#)	2.931,00
170	120	2PSR170120-AL (#)	2.987,00
180	120	2PSR180120-AL (#)	3.076,00
190	120	2PSR190120-AL (#)	3.256,00
200	120	2PSR200120-AL (#)	3.289,00
210	120	2PSR210120-AL (#)	3.323,00
220	120	2PSR220120-AL (#)	3.547,00
230	120	2PSR230120-AL (#)	3.580,00
240	120	2PSR240120-AL (#)	3.659,00
250	120	2PSR250120-AL (#)	3.928,00
260	120	2PSR260120-AL (#)	3.950,00
270	120	2PSR270120-AL (#)	3.962,00
280	120	2PSR280120-AL (#)	4.084,00
290	120	2PSR290120-AL (#)	4.107,00
300	120	2PSR300120-AL (#)	4.118,00
330	120	2PSR330120-AL (#)	4.290,00
360	120	2PSR360120-AL (#)	4.458,00

Piano in resina acrilica bianca.
Table top in white brushed acrylic.
Plateau en résine acrylique blanche brossée.
Plano en resina acrílica blanca cepillada.
Tischplatte aus weißem gebürstetem Acrylharz.

Struttura in alluminio lucidato.
Polished aluminium frame.
Structure en aluminium poli.
Estructura en aluminio brillante.
Tischgestell aus poliertem Aluminium.

#: Tempi di consegna 6 settimane (mese di agosto escluso)
Lead time 6 weeks (month of August excluded)
Délai d'expédition 6 semaines (sauf le mois d'Août)
Tiempos de entrega 6 semanas (mes de Agosto no incluido)
Lieferzeit 6 Wochen (ausgenommen August)

PEGASO METAL

Design rigoroso per il tavolo Pegaso, studiato per raggiungere anche dimensioni importanti e proposto con piano in composito estremamente leggero con struttura a “sandwich” costituito da un’anima in legno listellare, racchiuso tra due lastre di alluminio rivestite in resina metallica con finitura bronzo fuso o ghisa. Il carattere artigianale della lavorazione rende ogni pezzo unico ed esclusivo. Alla semplicità e pulizia formale del piano contrappongono le forme sinuose della struttura, realizzata in alluminio lucido.

Clean design for Pegaso table, designed to reach large dimensions and proposed with top in extremely lightweight, layered composite material, comprised of a plywood core, sandwiched between two aluminium sheets, coated in metallic resin in a molten bronze or cast iron finish. The handcrafted quality of the workmanship makes every piece unique and exclusive. The sleek formal simplicity of the tabletop is set against the sinuous shape of the structure, built in polished aluminum.

Design rigoureux pour la table Pegaso, conçue pour attaindre des grandes dimensions et proposée avec plateau en composite extrêmement léger avec une structure en “sandwich” composée d’un noyau en lattes de bois, enfermé entre deux plaques d’aluminium revêtues de résine métallique avec finition en bronze ou en fonte. Le caractère artisanal de l’ouvrage rend chaque pièce unique et exclusive. La simplicité et la netteté des formes du plateau, aussi bien dans la version béton que résine, sont en contraste avec les formes sinueuses de la structure, réalisée en aluminium poli.

Un diseño riguroso para la mesa Pegaso, estudiado para conseguir grandes dimensiones y propuesto con plano compuesto ultra ligera con estructura tipo “sandwich” con alma de madera listonada, encerrada entre dos láminas de aluminio revestidas en resina metálica con acabado de bronce fundido o fundición gris. La artesanía del trabajo hace que cada pieza sea única y exclusiva. La simplicidad y las líneas limpias del plan tanto en la versión de cemento que de resina, contrasta con las formas sinuosas de la estructura, fabricado en aluminio pulido.

Klares Design zeichnet das Tischmodell Pegaso aus, dessen Ausführung sich auch hervorragend für große Dimensionen eignet. Die Tischplatte besteht aus einem extrem leichten Verbundmaterial mit einer “Sandwich-Struktur”, die sich aus einem Sperrholzkern zwischen zwei Aluminiumplatten zusammensetzt. Die Tischoberfläche und die Kanten sind mit einer Schicht metallfarbenem Acrylharz in Bronzeguss- oder Gusseisen-Optik verkleidet. Jede Tischplatte ist handgefertigt und daher ebenso einzigartig wie exklusiv. Die Einfachheit und formale Reinheit der Tischplattenausführung bildet einen interessanten Kontrast zur geschwungenen Form des Untergestells aus poliertem Aluminium.

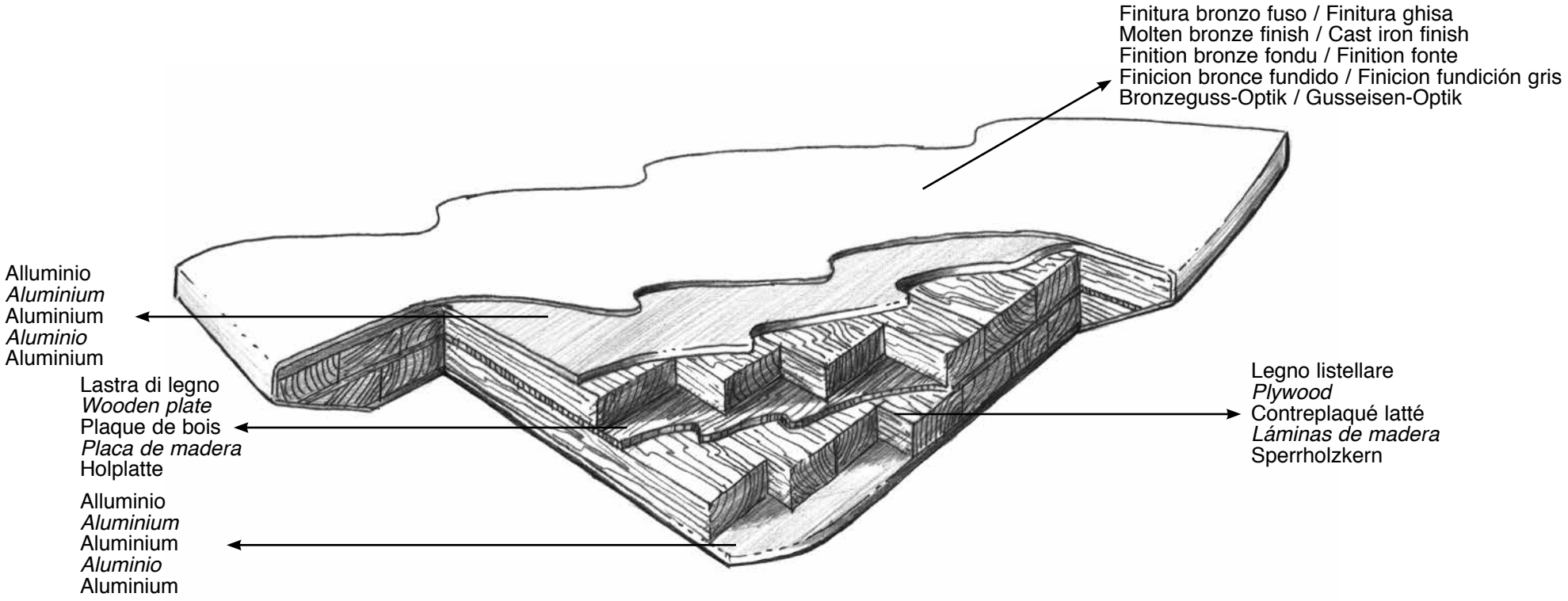

PEGASO METAL

PEGASO METAL

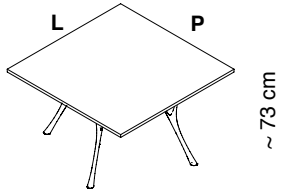

L cm	P cm	COD.	€ - Eur
130	130	2PGQ130130-AL (#)	2.875,00
140	140	2PGQ140140-AL (#)	3.099,00

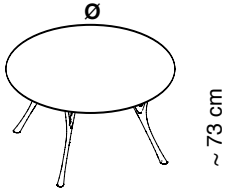

Ø cm	COD.	€ - Eur
130	2PGT130-AL	2.875,00
140	2PGT140-AL (#)	3.099,00
150	2PGT150-AL (#)	3.211,00

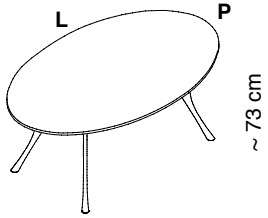

L cm	P cm	COD.	€ - Eur
180	110	2PGO180110-AL (#)	3.468,00
220	120	2PGO220120-AL (#)	3.962,00

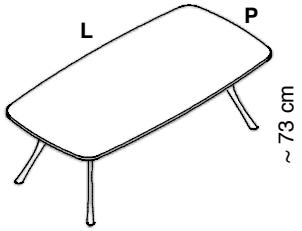

L cm	P cm	COD.	€ - Eur
200	100	2PGS200100-AL (#)	2.780,00

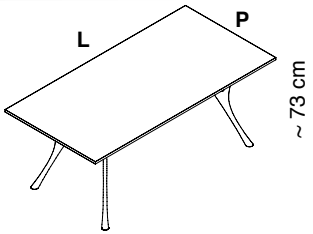

L cm	P cm	COD.	€ - Eur
160	90	2PGR16090-AL	2.348,00
170	90	2PGR17090-AL (#)	2.584,00
180	90	2PGR18090-AL (#)	2.696,00
190	90	2PGR19090-AL (#)	2.864,00
200	90	2PGR20090-AL	2.897,00
210	90	2PGR21090-AL (#)	2.920,00
220	90	2PGR22090-AL (#)	3.334,00
230	90	2PGR23090-AL (#)	3.379,00
240	90	2PGR24090-AL (#)	3.401,00
250	90	2PGR25090-AL (#)	3.525,00
260	90	2PGR26090-AL (#)	3.715,00
270	90	2PGR27090-AL (#)	3.782,00
280	90	2PGR28090-AL (#)	3.906,00
290	90	2PGR29090-AL (#)	3.928,00
300	90	2PGR30090-AL (#)	3.995,00
330	90	2PGR33090-AL (#)	4.156,00
360	90	2PGR36090-AL (#)	4.324,00
160	100	2PGR160100-AL (#)	2.763,00
170	100	2PGR170100-AL (#)	2.931,00
180	100	2PGR180100-AL (#)	2.987,00
190	100	2PGR190100-AL (#)	3.110,00
200	100	2PGR200100-AL (#)	3.132,00
210	100	2PGR210100-AL (#)	3.155,00
220	100	2PGR220100-AL (#)	3.357,00
230	100	2PGR230100-AL (#)	3.379,00
240	100	2PGR240100-AL (#)	3.412,00
250	100	2PGR250100-AL (#)	3.558,00
260	100	2PGR260100-AL (#)	3.748,00
270	100	2PGR270100-AL (#)	3.782,00
280	100	2PGR280100-AL (#)	3.916,00
290	100	2PGR290100-AL (#)	3.950,00
300	100	2PGR300100-AL (#)	4.018,00
330	100	2PGR330100-AL (#)	4.177,00
360	100	2PGR360100-AL (#)	4.346,00

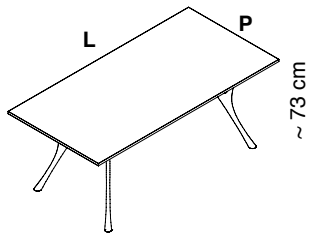

L cm	P cm	COD.	€ - Eur
160	110	2PGR160110-AL (#)	2.853,00
170	110	2PGR170110-AL (#)	2.965,00
180	110	2PGR180110-AL (#)	2.998,00
190	110	2PGR190110-AL (#)	3.166,00
200	110	2PGR200110-AL (#)	3.234,00
210	110	2PGR210110-AL (#)	3.256,00
220	110	2PGR220110-AL (#)	3.468,00
230	110	2PGR230110-AL (#)	3.502,00
240	110	2PGR240110-AL (#)	3.580,00
250	110	2PGR250110-AL (#)	3.748,00
260	110	2PGR260110-AL (#)	3.894,00
270	110	2PGR270110-AL (#)	3.928,00
280	110	2PGR280110-AL (#)	4.062,00
290	110	2PGR290110-AL (#)	4.085,00
300	110	2PGR300110-AL (#)	4.107,00
330	110	2PGR330110-AL (#)	4.268,00
360	110	2PGR360110-AL (#)	4.436,00
160	120	2PGR160120-AL (#)	2.931,00
170	120	2PGR170120-AL (#)	2.987,00
180	120	2PGR180120-AL (#)	3.076,00
190	120	2PGR190120-AL (#)	3.256,00
200	120	2PGR200120-AL (#)	3.289,00
210	120	2PGR210120-AL (#)	3.323,00
220	120	2PGR220120-AL (#)	3.547,00
230	120	2PGR230120-AL (#)	3.580,00
240	120	2PGR240120-AL (#)	3.659,00
250	120	2PGR250120-AL (#)	3.928,00
260	120	2PGR260120-AL (#)	3.950,00
270	120	2PGR270120-AL (#)	3.962,00
280	120	2PGR280120-AL (#)	4.084,00
290	120	2PGR290120-AL (#)	4.107,00
300	120	2PGR300120-AL (#)	4.118,00
330	120	2PGR330120-AL (#)	4.290,00
360	120	2PGR360120-AL (#)	4.458,00

Piano in finitura bronzo fuso
Molten bronze finish table top
Plateau finition bronze fondu
Plano finicion bronce fundido
Tischplatte in Bronzeguss-Optik

Struttura in alluminio lucidato.
Polished aluminium frame.
Structure en aluminium poli.
Estructura en aluminio brillante.
Tischgestell aus poliertem Aluminium.

#: Tempi di consegna 6 settimane (mese di agosto escluso)
Lead time 6 weeks (month of August excluded)
Délai d'expédition 6 semaines (sauf le mois d'Août)
Tiempos de entrega 6 semanas (mes de Agosto no incluido)
Lieferzeit 6 Wochen (ausgenommen August)

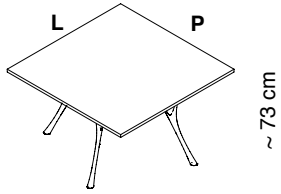

L cm	P cm	COD.	€ - Eur
130	130	2PBQ130130-AL (#)	2.875,00
140	140	2PBQ140140-AL (#)	3.099,00

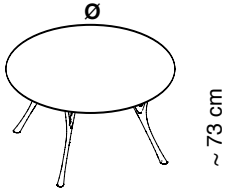

Ø cm	COD.	€ - Eur
130	2PBT130-AL	2.875,00
140	2PBT140-AL (#)	3.099,00
150	2PBT150-AL (#)	3.211,00

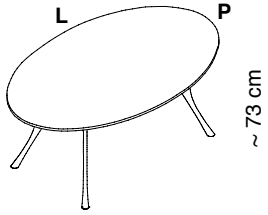

L cm	P cm	COD.	€ - Eur
180	110	2PBO180110-AL (#)	3.468,00
220	120	2PBO220120-AL (#)	3.962,00

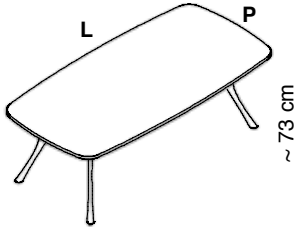

L cm	P cm	COD.	€ - Eur
200	100	2PBS200100-AL (#)	2.780,00

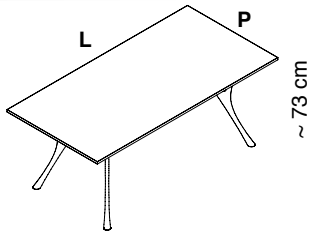

L cm	P cm	COD.	€ - Eur
160	90	2PBR16090-AL	2.348,00
170	90	2PBR17090-AL (#)	2.584,00
180	90	2PBR18090-AL (#)	2.696,00
190	90	2PBR19090-AL (#)	2.864,00
200	90	2PBR20090-AL	2.897,00
210	90	2PBR21090-AL (#)	2.920,00
220	90	2PBR22090-AL (#)	3.334,00
230	90	2PBR23090-AL (#)	3.379,00
240	90	2PBR24090-AL (#)	3.401,00
250	90	2PBR25090-AL (#)	3.525,00
260	90	2PBR26090-AL (#)	3.715,00
270	90	2PBR27090-AL (#)	3.782,00
280	90	2PBR28090-AL (#)	3.906,00
290	90	2PBR29090-AL (#)	3.928,00
300	90	2PBR30090-AL (#)	3.995,00
330	90	2PBR33090-AL (#)	4.156,00
360	90	2PBR36090-AL (#)	4.324,00
160	100	2PBR160100-AL (#)	2.763,00
170	100	2PBR170100-AL (#)	2.931,00
180	100	2PBR180100-AL (#)	2.987,00
190	100	2PBR190100-AL (#)	3.110,00
200	100	2PBR200100-AL (#)	3.132,00
210	100	2PBR210100-AL (#)	3.155,00
220	100	2PBR220100-AL (#)	3.357,00
230	100	2PBR230100-AL (#)	3.379,00
240	100	2PBR240100-AL (#)	3.412,00
250	100	2PBR250100-AL (#)	3.558,00
260	100	2PBR260100-AL (#)	3.748,00
270	100	2PBR270100-AL (#)	3.782,00
280	100	2PBR280100-AL (#)	3.916,00
290	100	2PBR290100-AL (#)	3.950,00
300	100	2PBR300100-AL (#)	4.018,00
330	100	2PBR330100-AL (#)	4.177,00
360	100	2PBR360100-AL (#)	4.346,00

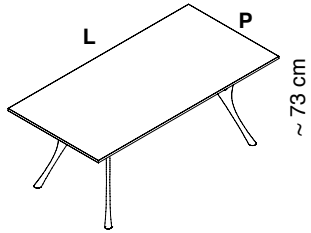

L cm	P cm	COD.	€ - Eur
160	110	2PBR160110-AL (#)	2.853,00
170	110	2PBR170110-AL (#)	2.965,00
180	110	2PBR180110-AL (#)	2.998,00
190	110	2PBR190110-AL (#)	3.166,00
200	110	2PBR200110-AL (#)	3.234,00
210	110	2PBR210110-AL (#)	3.256,00
220	110	2PBR220110-AL (#)	3.468,00
230	110	2PBR230110-AL (#)	3.502,00
240	110	2PBR240110-AL (#)	3.580,00
250	110	2PBR250110-AL (#)	3.748,00
260	110	2PBR260110-AL (#)	3.894,00
270	110	2PBR270110-AL (#)	3.928,00
280	110	2PBR280110-AL (#)	4.062,00
290	110	2PBR290110-AL (#)	4.085,00
300	110	2PBR300110-AL (#)	4.107,00
330	110	2PBR330110-AL (#)	4.268,00
360	110	2PBR360110-AL (#)	4.436,00
160	120	2PBR160120-AL (#)	2.931,00
170	120	2PBR170120-AL (#)	2.987,00
180	120	2PBR180120-AL (#)	3.076,00
190	120	2PBR190120-AL (#)	3.256,00
200	120	2PBR200120-AL (#)	3.289,00
210	120	2PBR210120-AL (#)	3.323,00
220	120	2PBR220120-AL (#)	3.547,00
230	120	2PBR230120-AL (#)	3.580,00
240	120	2PBR240120-AL (#)	3.659,00
250	120	2PBR250120-AL (#)	3.928,00
260	120	2PBR260120-AL (#)	3.950,00
270	120	2PBR270120-AL (#)	3.962,00
280	120	2PBR280120-AL (#)	4.084,00
290	120	2PBR290120-AL (#)	4.107,00
300	120	2PBR300120-AL (#)	4.118,00
330	120	2PBR330120-AL (#)	4.290,00
360	120	2PBR360120-AL (#)	4.458,00

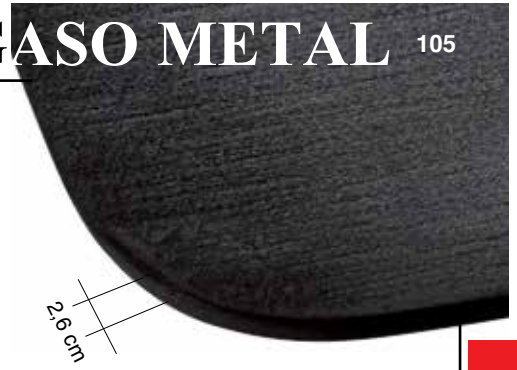

Piano in finitura ghisa
Cast iron finish table top
Plateau finition fonte
Plano finicion fundición gris
Tischplatte in Gusseisen-Optik

Struttura in alluminio lucidato.
Polished aluminium frame.
Structure en aluminium poli.
Estructura en aluminio brillante.
Tischgestell aus poliertem Aluminium.

#: Tempi di consegna 6 settimane (mese di agosto escluso)
Lead time 6 weeks (month of August excluded)
Délai d'expédition 6 semaines (sauf le mois d'Août)
Tiempos de entrega 6 semanas (mes de Agosto no incluido)
Lieferzeit 6 Wochen (ausgenommen August)

PEGASO CEMENTO/SOLID/METAL

Caimi BREVETTI

Per i tavoli **Pegaso Cemento, Pegaso Solid e Pegaso Metal**, contrassegnati da (#), considerata la produzione artigianale e la finitura a mano, è richiesto un anticipo del 30% del valore al momento dell'ordine. Un anticipo del 30% del valore al momento dell'ordine è richiesto in caso di piano modificato per l'inserimento del passacavi per tutti i tavoli Pegaso Cemento, Pegaso Solid e Pegaso Metal.

Considering the artisanal production and the handmade finish, please consider a 30% payment in advance when ordering **Pegaso Cemento, Pegaso Solid and Pegaso Metal** tables marked with the (#) sign. Please consider a 30% payment in advance when ordering all Pegaso Cement, Pegaso Solid and Pegaso Metal tables (regardless of the # sign) if modified with cable management.

Pour les tables **Pegaso Cemento, Pegaso Solid et Pegaso Metal** qui sont marqués avec (#), en considération de la production artisanal et la finition manuelle, on demande un acompte du 30% au moment de la commande. On demande un acompte du 30% au moment de la commande en cas de plateau modifié pour l'ajoute des passe-cables pour toutes les tables Pegaso Cemento, Pegaso Solid et Pegaso Metal.

Considerando la producción artesanal y el acabado hecho a mano, se requiere un pago por adelantado del 30% al efectuar un pedido de las mesas **Pegaso Cemento, Pegaso Solid y Pegaso Metal** marcadas con el signo #. Se requiere un pago por adelantado del 30% al efectuar un pedido en caso de modifica de el sobre para l' inserción de pasacable para todas las mesas Pegaso Cemento, Pegaso Solid y Pegaso Metal.

Da die **Pegaso Cemento, Pegaso Solid und Pegaso Metal** Tischplatten in Einzelanfertigung in Handarbeit hergestellt werden ersuchen wir um 30% Anzahlung bei Bestellung der Tische, die mit einer Raute (#) gekennzeichnet sind. Wir ersuchen um 30% Anzahlung bei Bestellung für Pegaso Cemento, Pegaso Solid und Pegaso Metal Tische mit modifizierten Tischplatten (mit Kabelführung).

PEGASO CEMENTO/SOLID/METAL

Nei piani dei tavoli **PEGASO CEMENTO, PEGASO SOLID E PEGASO METAL** possono essere inseriti i passacavi.

Per l'acquisto dei piani Cemento, Solid o Metal con i passacavi inseriti, contattare il nostro ufficio commerciale al numero 0362 491001.

Cable holders can be inserted within **PEGASO CEMENTO, PEGASO SOLID AND PEGASO METAL** tops.

Please contact our export department (+39 0362 491002) for ordering CEMENT, SOLID or METAL tops equipped with cable holders.

Dans les plateaux des tables **PEGASO CEMENTO, PEGASO SOLID ET PEGASO METAL** on peut insérer des passe-cables.

Pour acheter les plateaux Cemento, Solid et Metal avec passe-cables contacter notre s.ce commercial au +39-0362-491002.

Los sujeta cables pueden ser insertados en los tableros de **PEGASO CEMENTO, PEGASO SOLID Y PEGASO METAL**.

Por favor contactar con nuestro dept. export para pedir los tableros Cement, Solid y Metal equipados con los sujeta cables.

Kabelführungen können in die **PEGASO CEMENTO, PEGASO SOLID UND PEGASO METAL** Tischplatten integriert werden.

Bitte kontaktieren Sie unsere Exportabteilung (+39 0362 491002) für die Bestellung von CEMENTO, SOLID und METAL Tischplatten mit Kabelführung.

PEGASO CEMENTO/SOLID/METAL

Caimi BREVETTI

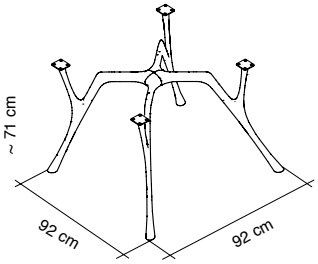

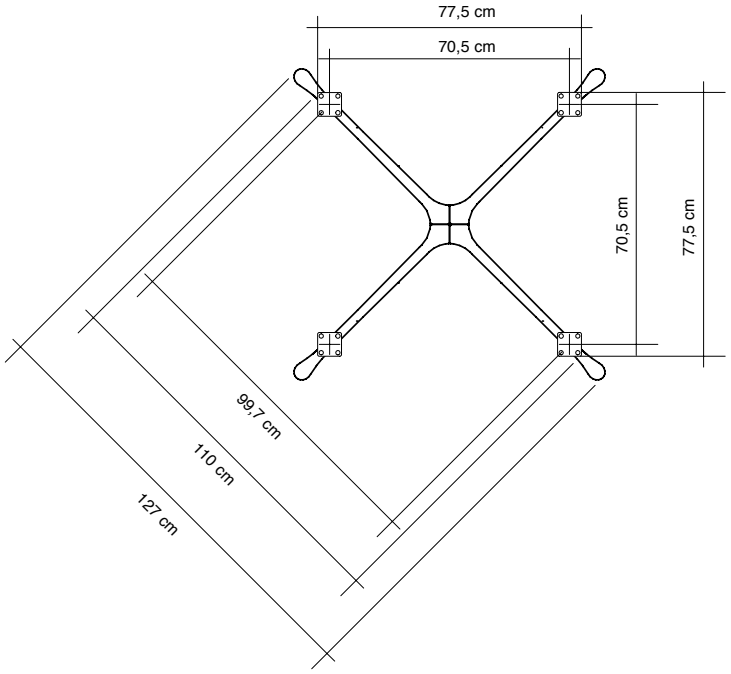

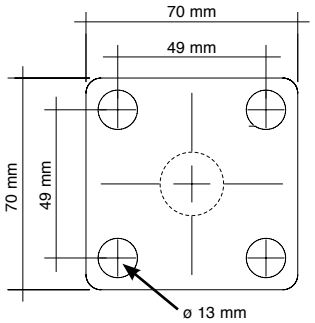

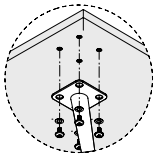

CD.	**S1315-BO**	**S1315-AL**
PR.	**€ 1.017,00**	**€ 1.415,00**
CL.	BO Bianco opaco Mat white Blanc opaque Blanco mate Mattweiss	AL Alluminio lucidato Polished aluminium Aluminium poli Aluminio brillante Poliertes Aluminium

DS.

Struttura in fusione di alluminio lucidato o verniciato per tavoli con piani serie Solid/Cemento/Metal, **quadrati** o **tondi**, completa di 4 piastre in acciaio per il fissaggio del piano.
Polished or powder-coated die-cast aluminium frame for **squared** or **round** top Solid/Cemento/Metal tables equipped with 4 steel plates for top fixation.
Structure en aluminium moulé sous pression poli ou peint pour plateaux **cadrés** ou **ronds** des tables Solid/Cemento/Metal, équipée avec 4 platines en acier pour la fixation du plateau.
Estructura en aluminio a presion brillante o recubierto para **plazas** o **rondas** planos de las mesas Solid/Cemento/Metal, completa de 4 placas de acero para fijar el plano.
Poliertes oder pulverbeschichtetes Untergestell aus Aluminium für **eckige** oder **runde** Tischplatten, komplett mit 4 Montageplatten aus Stahl zur Befestigung der Tischplatten Cemento/Solid/Metal.

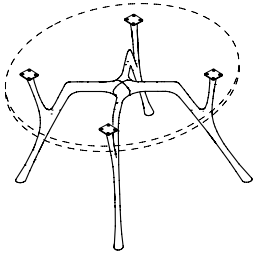

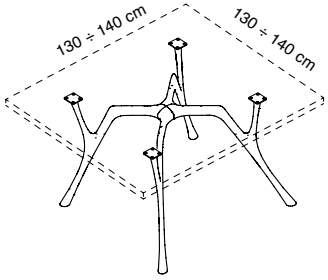

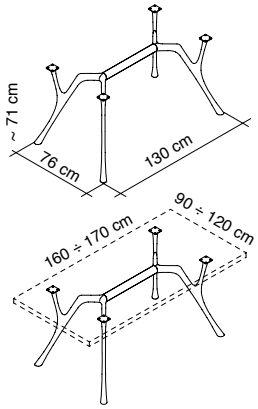

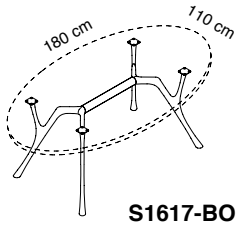

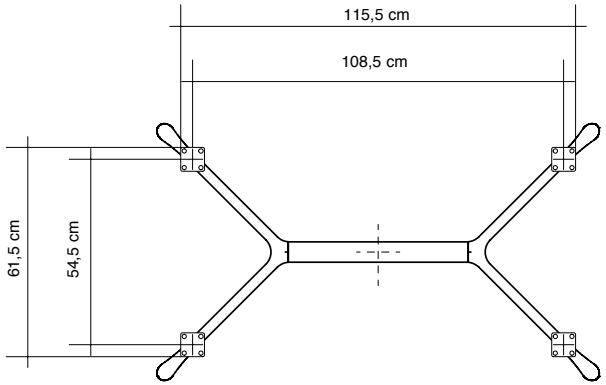

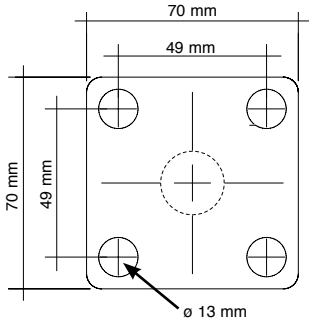

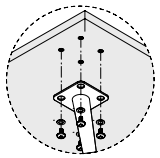

CD.	**S1617-BO**	**S1617-AL**
PR.	**€ 1.004,00**	**€ 1.403,00**
CL.	BO Bianco opaco Mat white Blanc opaque Blanco mate Mattweiss	AL Alluminio lucidato Polished aluminium Aluminium poli Aluminio brillante Poliertes Aluminium
DS.	Struttura in fusione di alluminio lucidato o verniciato per tavoli con piani serie Solid/Cemento/Metal, **rettangolari** o **ovali**, completa di 4 piastre in acciaio per il fissaggio del piano. Polished or powder-coated die-cast aluminium frame for **rectangular** or **ovals** top Solid/Cemento/Metal tables equipped with 4 steel plates for top fixation. Structure en aluminium moulé sous pression poli ou peint pour plateaux **rectangulaires** ou **ovales** des tables Solid/Cemento/Metal, équipée avec 4 platines en acier pour la fixation du plateau. Estructura en aluminio a presion brillante o recubierto para **rectangular** o **óvalos** planos de las mesas Solid/Cemento/Metal, completa de 4 placas de acero para fijar el plano. Poliertes oder pulverbeschichtetes Untergestell aus Aluminium für **rechteckige** oder **ovale** Tischplatten, komplett mit 4 Montageplatten aus Stahl zur Befestigung der Tischplatten Cemento/Solid/Metal.	

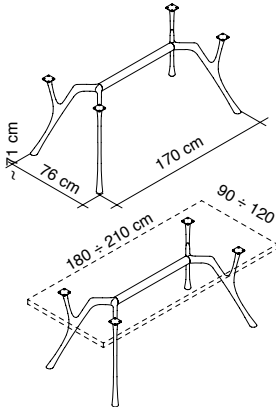

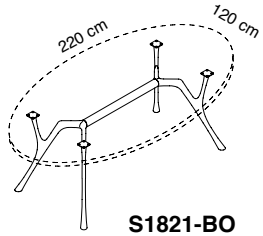

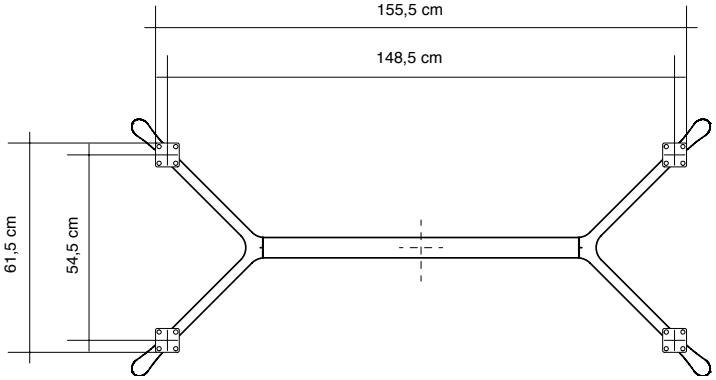

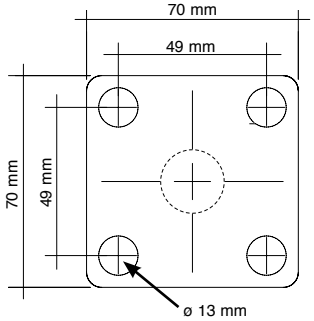

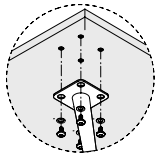

CD.	**S1821-BO**	**S1821-AL**
PR.	**€ 1.017,00**	**€ 1.415,00**
CL.	BO Bianco opaco Mat white Blanc opaque Blanco mate Mattweiss	AL Alluminio lucidato Polished aluminium Aluminium poli Aluminio brillante Poliertes Aluminium
DS.	Struttura in fusione di alluminio lucidato o verniciato per tavoli con piani serie Solid/Cemento/Metal, **rettangolari** o **ovali**, completa di 4 piastre in acciaio per il fissaggio del piano. Polished or powder-coated die-cast aluminium frame for **rectangular** or **ovals** top Solid/Cemento/Metal tables equipped with 4 steel plates for top fixation. Structure en aluminium moulé sous pression poli ou peint pour plateaux **rectangulaires** ou **ovales** des tables Solid/Cemento/Metal, équipée avec 4 platines en acier pour la fixation du plateau. Estructura en aluminio a presion brillante o recubierto para **rectangular** o **óvalos** planos de las mesas Solid/Cemento/Metal, completa de 4 placas de acero para fijar el plano. Poliertes oder pulverbeschichtetes Untergestell aus Aluminium für **rechteckige** oder **ovale** Tischplatten, komplett mit 4 Montageplatten aus Stahl zur Befestigung der Tischplatten Solid/Cemento/Metal.	

PEGASO CEMENTO/SOLID/METAL

Caimi BREVETTI

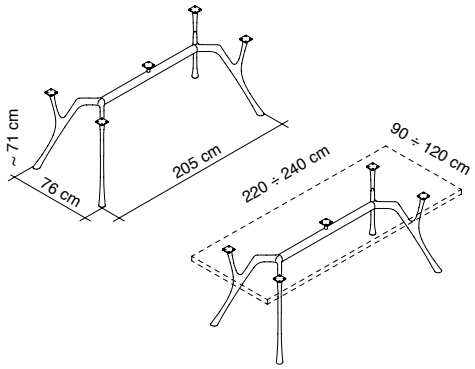

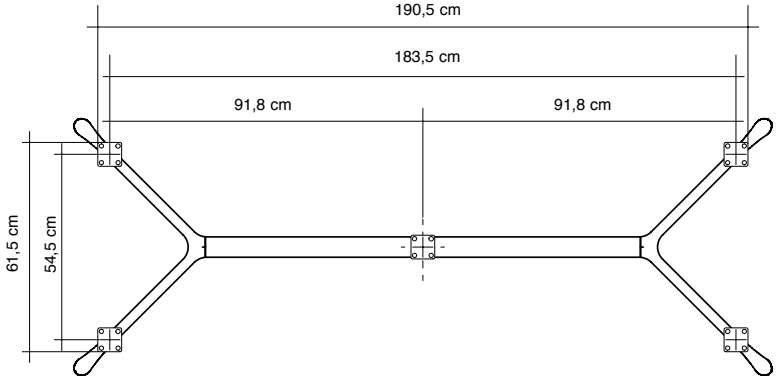

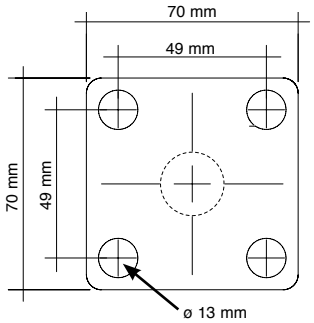

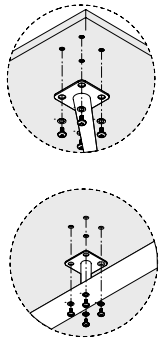

CD.	**S2224-BO**	**S2224-AL**
PR.	**€ 1.282,00**	**€ 1.641,00**
CL.	BO Bianco opaco Mat white Blanc opaque Blanco mate Mattweiss	AL Alluminio lucidato Polished aluminium Aluminium poli Aluminio brillante Poliertes Aluminium

DS.

Struttura in fusione di alluminio lucidato o verniciato per tavoli con piani serie Solid/Cemento/Metal, **rettangolari**, completa di 5 piastre in acciaio per il fissaggio del piano.
Polished or powder-coated die-cast aluminium frame for **rectangular** top Solid/Cemento/Metal tables equipped with 5 steel plates for top fixation.
Structure en aluminium moulé sous pression poli ou peint pour plateaux **rectangulaires** des tables Solid/Cemento/Metal, équipée avec 5 platines en acier pour la fixation du plateau.
Estructura en aluminio a presion brillante o recubierto para **rectangular** planos de las mesas Solid/Cemento/Metal, completa de 5 placas de acero para fijar el plano.
Poliertes oder pulverbeschichtetes Untergestell aus Aluminium für **rechteckige** Tischplatten, komplett mit 5 Montageplatten aus Stahl zur Befestigung der Tischplatten Solid/Cemento/Metal.

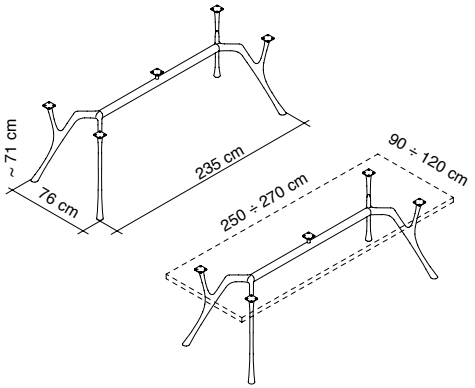

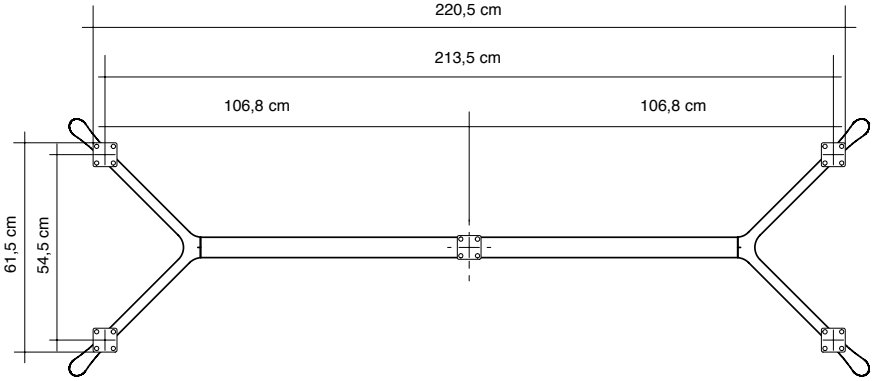

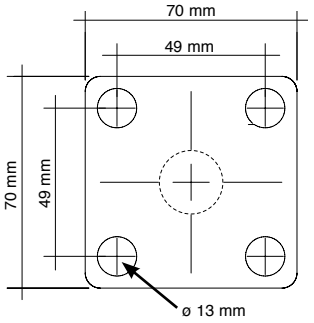

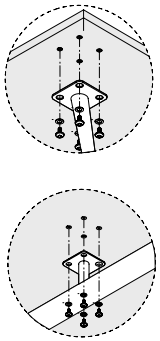

CD.	**S2527-BO**	**S2527-AL**
PR.	**€ 1.338,00**	**€ 1.740,00**
CL.	BO Bianco opaco Mat white Blanc opaque Blanco mate Mattweiss	AL Alluminio lucidato Polished aluminium Aluminium poli Aluminio brillante Poliertes Aluminium

DS.

Struttura in fusione di alluminio lucidato o verniciato per tavoli con piani serie Solid/Cemento/Metal, **rettangolari**, completa di 5 piastre in acciaio per il fissaggio del piano.
Polished or powder-coated die-cast aluminium frame for **rectangular** top Solid/Cemento/Metal tables equipped with 5 steel plates for top fixation.
Structure en aluminium moulé sous pression poli ou peint pour plateaux **rectangulaires** des tables Solid/Cemento/Metal, équipée avec 5 platines en acier pour la fixation du plateau.
Estructura en aluminio a presion brillante o recubierto para **rectangular** planos de las mesas Solid/Cemento/Metal, completa de 5 placas de acero para fijar el plano.
Poliertes oder pulverbeschichtetes Untergestell aus Aluminium für **rechteckige** Tischplatten, komplett mit 5 Montageplatten aus Stahl zur Befestigung der Tischplatten Solid/Cemento/Metal.

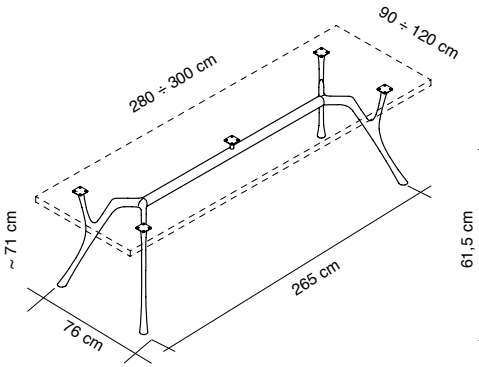

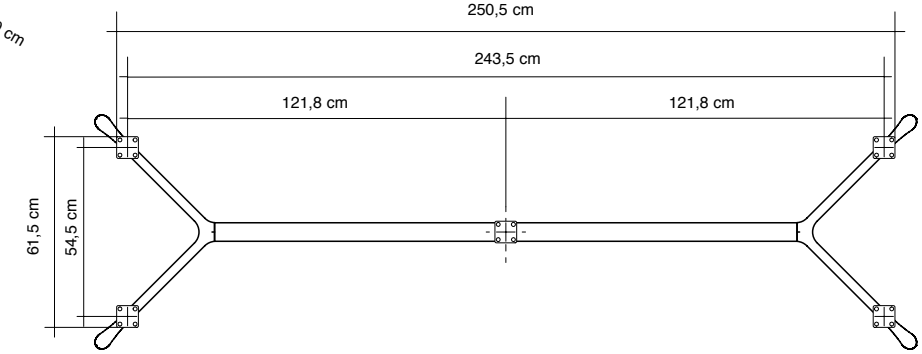

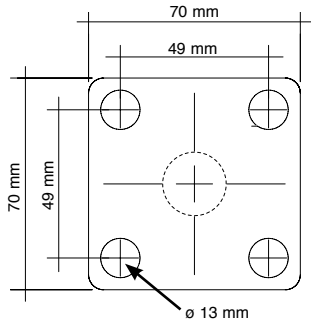

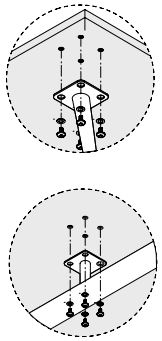

CD.	**S2830-BO**	**S2830-AL**
PR.	**€ 1.350,00**	**€ 1.746,00**
CL.	BO Bianco opaco Mat white Blanc opaque Blanco mate Mattweiss	AL Alluminio lucidato Polished aluminium Aluminium poli Aluminio brillante Poliertes Aluminium

DS.

Struttura in fusione di alluminio lucidato o verniciato per tavoli con piani serie Solid/Cemento/Metal, **rettangolari**, completa di 5 piastre in acciaio per il fissaggio del piano.
Polished or powder-coated die-cast aluminium frame for **rectangular** top Solid/Cemento/Metal tables equipped with 5 steel plates for top fixation.
Structure en aluminium moulé sous pression poli ou peint pour plateaux **rectangulaires** des tables Solid/Cemento/Metal, équipée avec 5 platines en acier pour la fixation du plateau.
Estructura en aluminio a presion brillante o recubierto para **rectangular** planos de las mesas SSolid/Cemento/Metal, completa de 5 placas de acero para fijar el plano.
Poliertes oder pulverbeschichtetes Untergestell aus Aluminium für **rechteckige** Tischplatten, komplett mit 5 Montageplatten aus Stahl zur Befestigung der Tischplatten Solid/Cemento/Metal.

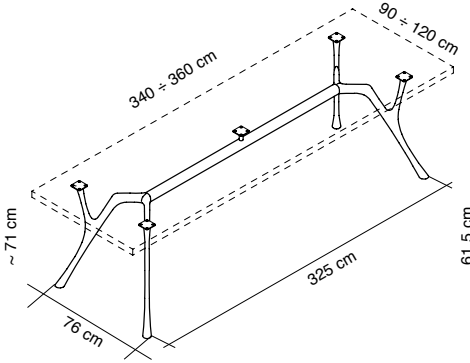

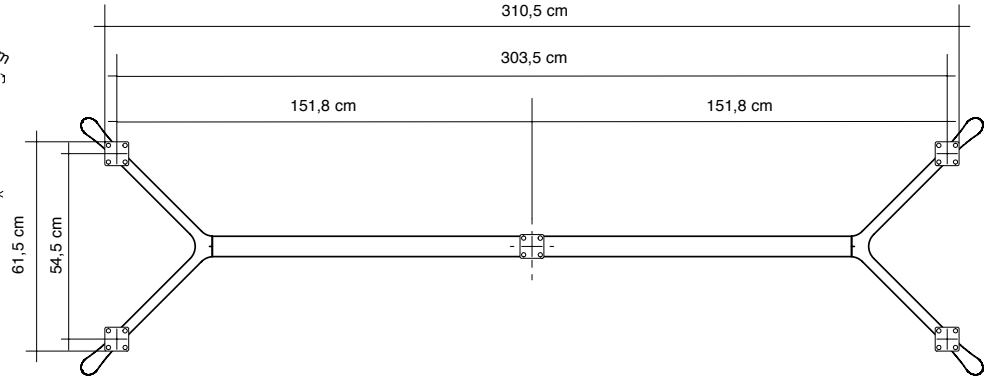

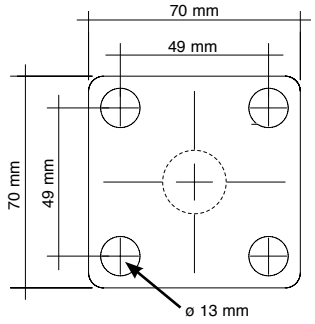

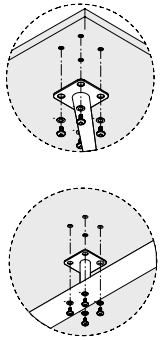

CD.	**S3436-BO**	**S3436-AL**
PR.	**€ 1.385,00**	**€ 1.785,00**
CL.	BO Bianco opaco Mat white Blanc opaque Blanco mate Mattweiss	AL Alluminio lucidato Polished aluminium Aluminium poli Aluminio brillante Poliertes Aluminium

DS.

Struttura in fusione di alluminio lucidato o verniciato per tavoli con piani serie Solid/Cemento/Metal, **rettangolari**, completa di 5 piastre in acciaio per il fissaggio del piano.
Polished or powder-coated die-cast aluminium frame for **rectangular** top Solid/Cemento/Metal tables equipped with 5 steel plates for top fixation.
Structure en aluminium moulé sous pression poli ou peint pour plateaux **rectangulaires** des tables Solid/Cemento/Metal, équipée avec 5 platines en acier pour la fixation du plateau.
Estructura en aluminio a presion brillante o recubierto para **rectangular** planos de las mesas Solid/Cemento/Metal, completa de 5 placas de acero para fijar el plano.
Poliertes oder pulverbeschichtetes Untergestell aus Aluminium für **rechteckige** Tischplatten, komplett mit 5 Montageplatten aus Stahl zur Befestigung der Tischplatten Solid/Cemento/Metal.

Caimi BREVETTI

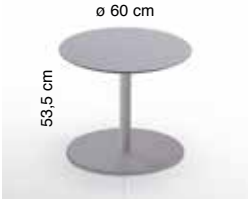

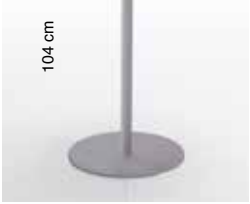

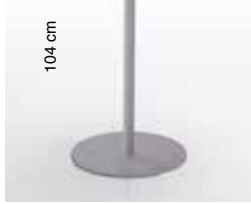

CD.	2JH65-GAGR	2JH67-GAGR	2JH610-GAGR	2JH65-GAB	2JH67-GAB	2JH610-GAB
PR.	€ 268,00	€ 274,00	€ 278,00	€ 268,00	€ 274,00	€ 278,00
CL.	GA	GA	GA	GA	GA	GA

CD.	2JH85-GAGR	2JH87-GAGR	2JH810-GAGR	2JH85-GAB	2JH87-GAB	2JH810-GAB
PR.	€ 458,00	€ 464,00	€ 468,00	€ 458,00	€ 464,00	€ 468,00
CL.	GA	GA	GA	GA	GA	GA

DS.

Tavolino con struttura verniciata grigio argento e piano in HPL grigio.
Small table with silver grey powder-coated frame and grey HPL top.
Petite table avec stucture peinte gris argent et plateau en HPL gris.
Mesita con estuctura recubierta gris plata y plano en HPL gris.
Tischchen mit silbergrau pulverbeschichtetem Untergestell und Tischplatte aus grauem HPL.

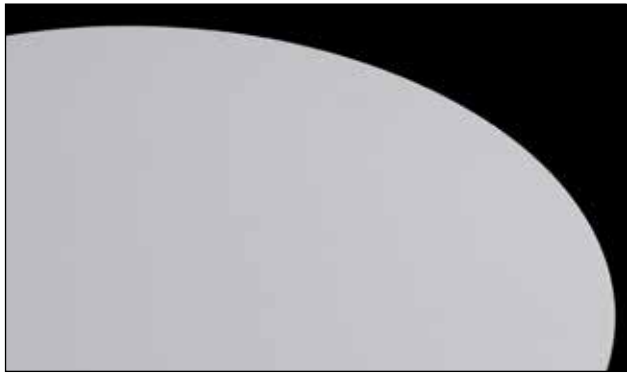

Tavolino con struttura verniciata grigio argento e piano in HPL bianco.
Small table with silver grey powder-coated frame and white HPL top.
Petite table avec stucture peinte gris argent et plateau en HPL blanc.
Mesita con estuctura recubierta gris plata y plano en HPL blanco.
Tischchen mit silbergrau pulverbeschichtetem Untergestell und Tischplatte aus weißem HPL.

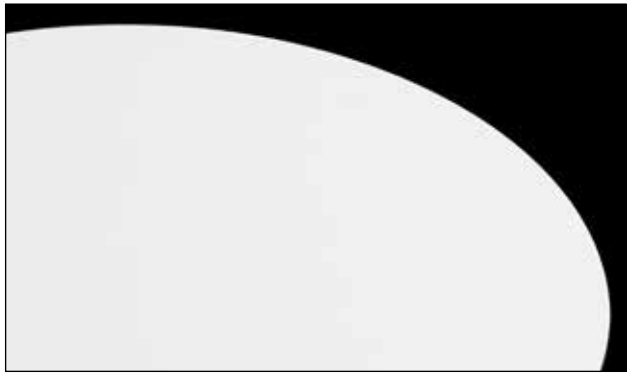

CD.	2JV65-TGA	2JV67-TGA	2JV610-TGA	2JV65-SGA	2JV67-SGA	2JV610-SGA
PR.	€ 299,00	€ 306,00	€ 310,00	€ 319,00	€ 325,00	€ 329,00
CL.	GA	GA	GA	GA	GA	GA
DS.	Tavolino con struttura verniciata grigio argento e piano in vetro trasparente. Small table with silver grey powder-coated frame and transparent glass top. Petite table avec stucture peinte gris argent et plateau en verre transparent. Mesita con estructura recubierta gris plata y plano en vidrio transparente. Tischchen mit silbergrau pulverbeschichtetem Untergestell und Tischplatte aus transparentem Glas.			Tavolino con struttura verniciata grigio argento e piano in vetro satinato. Small table with silver grey powder-coated frame and satin finish glass top. Petite table avec stucture peinte gris argent et plateau en verre satiné. Mesita con estructura recubierta gris plata y plano en vidrio satinado. Tischchen mit silbergrau pulverbeschichtetem Untergestell und Tischplatte aus satiniertem Glas.		

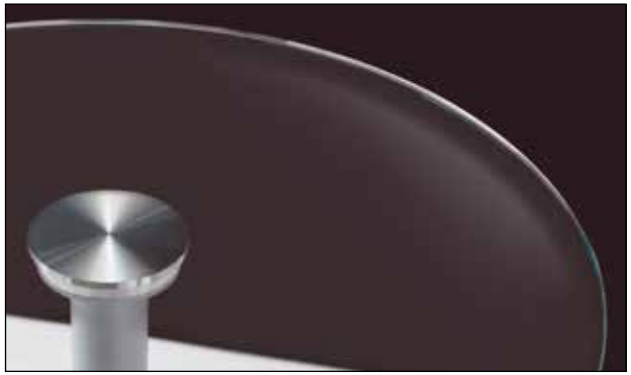

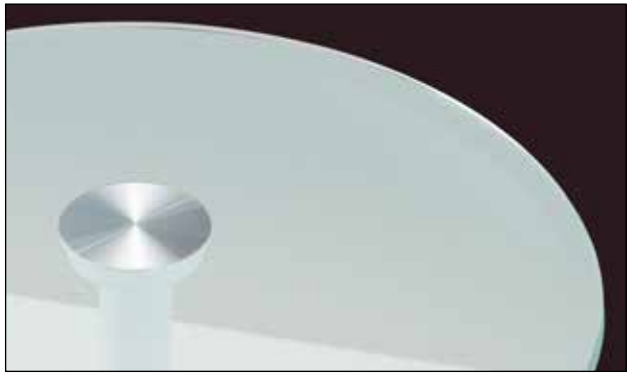

Caimi BREVETTI

CD.	2JH63-IGR	2JH65-IGR	2JH67-IGR	2JH68-IGR	2JH610-IGR
PR.	€ 315,00	€ 318,00	€ 324,00	€ 326,00	€ 328,00
CL.	I	I	I	I	I

CD.	2JH83-IGR	2JH85-IGR	2JH87-IGR	2JH88-IGR	2JH810-IGR
PR.	€ 483,00	€ 486,00	€ 492,00	€ 494,00	€ 496,00
CL.	I	I	I	I	I

DS.

Tavolino con struttura cromata, base rivestita in acciaio inox e piano in HPL grigio.
Small table with chrome-plated frame, base covered with stainless steel and grey HPL top.
Petite table avec stucture chromée, base revêtue en acier inox et plateau en HPL gris.
Mesita con estructura cromada, base revestida de acero inox y plano en HPL gris.
Tischchen mit verchromtem Untergestell, Bodenplatte mit rostfreiem Stahl ummantelt und Tischplatte aus grauem HPL.

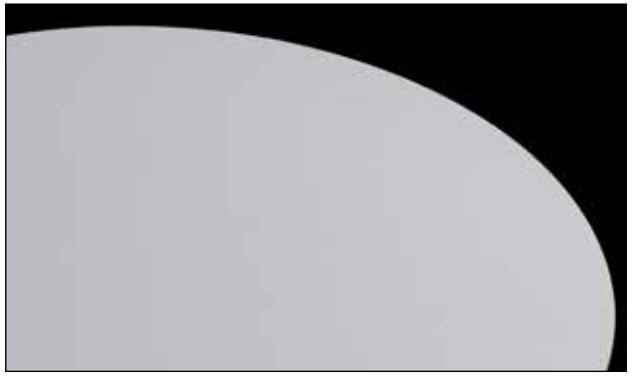

CD.	2JH63-IB	2JH65-IB	2JH67-IB	2JH68-IB	2JH610-IB
PR.	€ 315,00	€ 318,00	€ 324,00	€ 326,00	€ 328,00
CL.	I	I	I	I	I

CD.	2JH83-IB	2JH85-IB	2JH87-IB	2JH88-IB	2JH810-IB
PR.	€ 483,00	€ 486,00	€ 492,00	€ 494,00	€ 496,00
CL.	I	I	I	I	I

DS.

Tavolino con struttura cromata, base rivestita in acciaio inox e piano in HPL bianco.
Small table with chrome-plated frame, base covered with stainless steel and white HPL top.
Petite table avec stucture chromée, base revêtue en acier inox et plateau en HPL blanc.
Mesita con estructura cromada, base revestida de acero inox y plano en HPL blanco.
Tischchen mit verchromtem Untergestell, Bodenplatte mit rostfreiem Stahl ummantelt und Tischplatte aus weißem HPL.

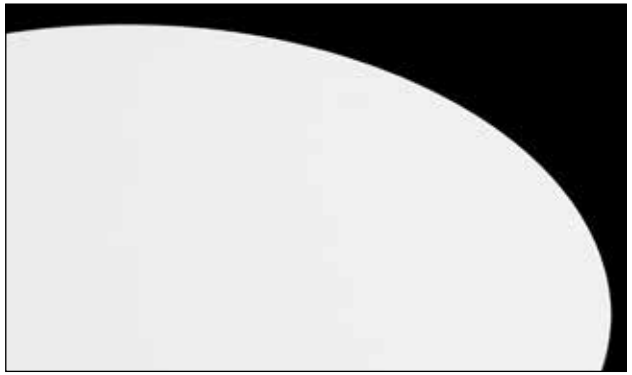

JOLLY

Caimi BREVETTI

CD.	**2JV63-TI**	**2JV65-TI**	**2JV67-TI**	**2JV68-TI**	**2JV610-TI**
PR.	**€ 397,00**	**€ 399,00**	**€ 406,00**	**€ 408,00**	**€ 410,00**
CL.	I	I	I	I	I

DS.

Tavolino con struttura cromata, base rivestita in acciaio inox e piano in vetro trasparente.
Small table with chrome-plated frame, base covered with stainless steel and transparent glass top.
Petite table avec stucture chromée, base revêtue en acier inox et plateau en verre transparent.
Mesita con estructura cromada, base revestida de acero inox y plano en vidrio transparente.
Tischchen mit verchromtem Untergestell, Bodenplatte mit rostfreiem Stahl ummantelt und Tischplatte aus transparentem Glas.

CD.	2JV63-SI	2JV65-SI	2JV67-SI	2JV68-SI	2JV610-SI
PR.	€ 417,00	€ 420,00	€ 426,00	€ 428,00	€ 430,00
CL.	I	I	I	I	I

DS.

Tavolino con struttura cromata, base rivestita in acciaio inox e piano in vetro satinato.
Small table with chrome-plated frame, base covered with stainless steel and satin finish glass top.
Petite table avec stucture chromée, base revêtue en acier inox et plateau en verre satiné.
Mesita con estructura cromada, base revestida de acero inox y plano en vidrio satinado.
Tischchen mit verchromtem Untergestell, Bodenplatte mit rostfreiem Stahl ummantelt und Tischplatte aus satiniertem Glas.

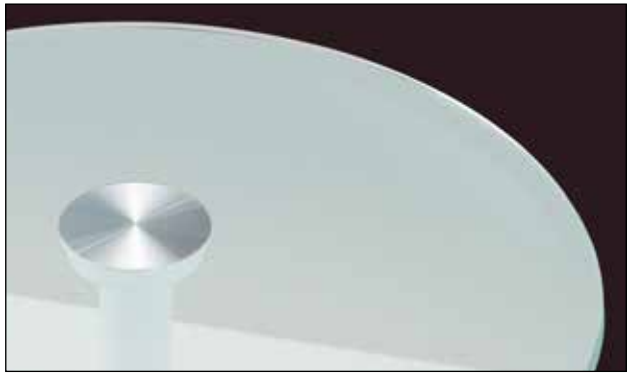

Caimi BREVETTI

CD.	2JQH75-GAGR	2JQH77-GAGR	2JQH710-GAGR
PR.	€ 458,00	€ 464,00	€ 468,00
CL.	GA	GA	GA

Tavolino con struttura verniciata grigio argento e piano in HPL grigio.
Small table with silver grey powder-coated frame and grey HPL top.
Petite table avec stucture peinte gris argent et plateau en HPL gris.
Mesita con estuctura recubierta gris plata y plano en HPL gris.
Tischchen mit silbergrau pulverbeschichtetem Untergestell und Tischplatte aus grauem HPL.

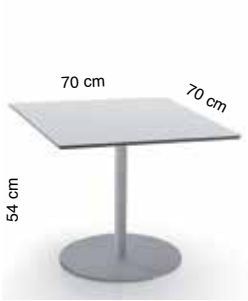

CD.	2JQH75-GAB	2JQH77-GAB	2JQH710-GAB
PR.	€ 458,00	€ 464,00	€ 468,00
CL.	GA	GA	GA

DS.

Tavolino con struttura verniciata grigio argento e piano in HPL bianco.
Small table with silver grey powder-coated frame and white HPL top.
Petite table avec stucture peinte gris argent et plateau en HPL blanc.
Mesita con estuctura recubierta gris plata y plano en HPL blanco.
Tischchen mit silbergrau pulverbeschichtetem Untergestell und Tischplatte aus weißem HPL.

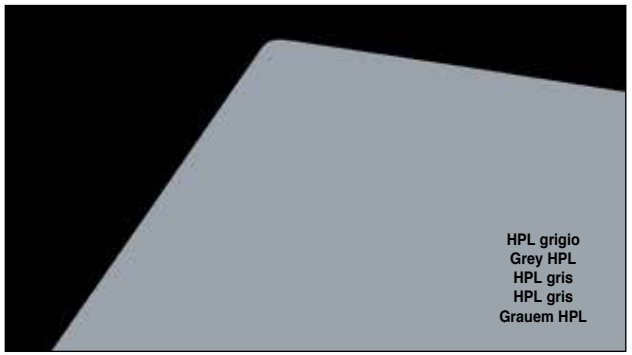

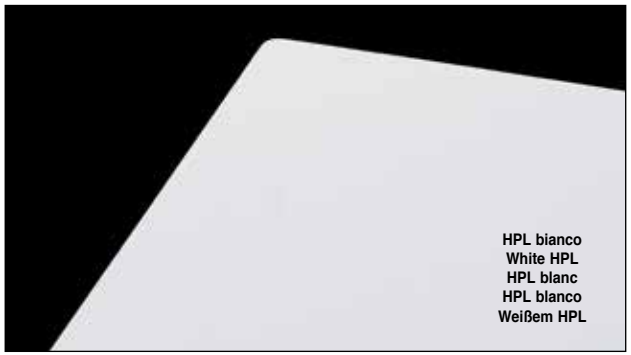

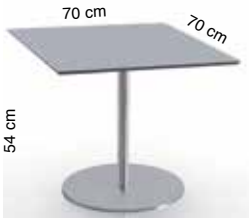

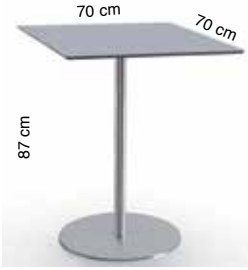

CD.	2JQH73-IGR	2JQH75-IGR	2JQH77-IGR	2JQH78-IGR	2JQH710-IGR
PR.	€ 483,00	€ 486,00	€ 492,00	€ 494,00	€ 496,00
CL.	I	I	I	I	I

Tavolino con struttura cromata, base rivestita in acciaio inox e piano in HPL grigio.
Small table with chrome-plated frame, base covered with stainless steel and grey HPL top.
Petite table avec stucture chromée, base revêtue en acier inox et plateau en HPL gris.
Mesita con estructura cromada, base revestida de acero inox y plano en HPL gris.
Tischchen mit verchromtem Untergestell, Bodenplatte mit rostfreiem Stahl ummantelt und Tischplatte aus grauem HPL.

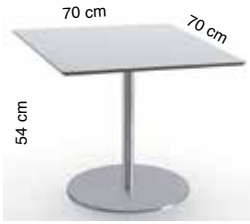

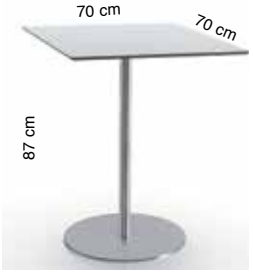

CD.	2JQH73-IB	2JQH75-IB	2JQH77-IB	2JQH78-IB	2JQH710-IB
PR.	€ 483,00	€ 486,00	€ 492,00	€ 494,00	€ 496,00
CL.	I	I	I	I	I

DS.

Tavolino con struttura cromata, base rivestita in acciaio inox e piano in HPL bianco.
Small table with chrome-plated frame, base covered with stainless steel and white HPL top.
Petite table avec stucture chromée, base revêtue en acier inox et plateau en HPL blanc.
Mesita con estructura cromada, base revestida de acero inox y plano en HPL blanco.
Tischchen mit verchromtem Untergestell, Bodenplatte mit rostfreiem Stahl ummantelt und Tischplatte aus weißem HPL.

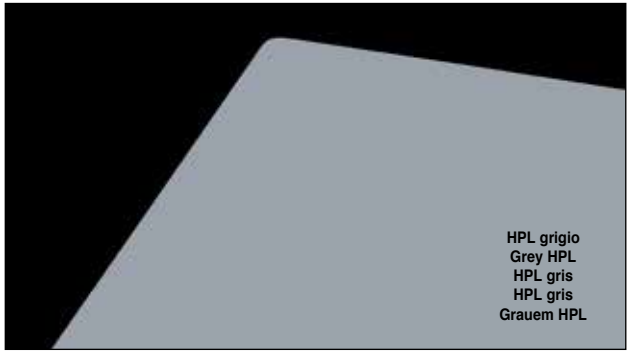

Caimi BREVETTI

Attacchi al piano esclusi.
Top fixing plates not included.
Platines de fixation pour plateau pas incluses.
Ataques al plano excluidos.
Tischplattenbefestigung nicht inbegriffen.

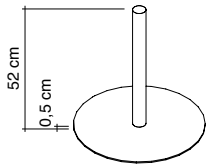

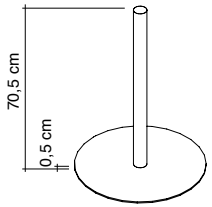

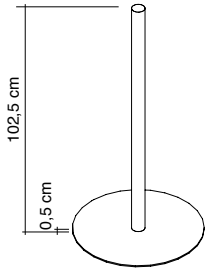

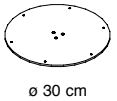

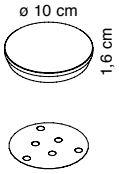

CD.	**2SJ65-GA**	**2SJ67-GA**	**2SJ610-GA**	**2FJH30-GA**	**2FJV100-I**
PR.	**€ 128,00**	**€ 134,00**	**€ 138,00**	**€ 35,00**	**€ 75,00**
CL.	GA	GA	GA	GA	I
DS.	Struttura e base in acciaio verniciato per tavoli: Powder-coated steel frame and base for tables: Structure et base en acier peint pour tables: Estructura y base en acero recubierto para mesas: Untergestell und Bodenplatte aus pulverbeschichtetem Stahl für Tische: **cod. 2JH65-GAGR, 2JH65-GAB, 2JH67-GAGR, 2JH67-GAB, 2JH610-GAGR, 2JH610-GAB** **2JV65-TGA, 2JV65-SGA, 2JV67-TGA, 2JV67-SGA, 2JV610-TGA, 2JV610-SGA**			Piastra in acciaio verniciato per fissaggio piani in HPL. Powder-coated steel plate to fix HPL tops. Platine en acier peint pour fixation de plateaux en HPL. Plaqua en acero recubierto para fijar los planos en HPL. Montageplatte aus pulverbeschichtetem Stahl für Tischplatten aus HPL.	Piastra in acciaio inox per incollaggio piani in vetro. Stainless steel plate to be glued to glass desk-top. Platine en acier inox à fixer au plateau en verre. Placa en acero inoxidable para pegamiento planos en vidrio. Montageplatten aus rostfreiem Stahl für Glastischplatten.

Attacchi al piano esclusi.
Top fixing plates not included.
Platines de fixation pour plateau pas incluses.
Ataques al plano excluidos.
Tischplattenbefestigung nicht inbegriffen.

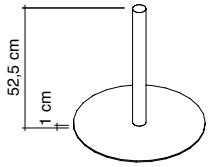

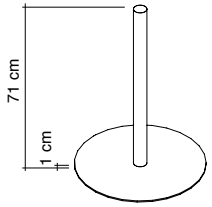

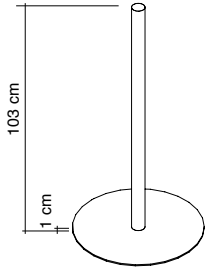

CD.	**2SJ85-GA**	**2SJ87-GA**	**2SJ810-GA**	**2FJH30-GA**
PR.	**€ 208,00**	**€ 214,00**	**€ 218,00**	**€ 35,00**
CL.	GA	GA	GA	GA
DS.	Struttura e base in acciaio verniciato per tavoli: Powder-coated steel frame and base for tables: Structure et base en acier peint pour tables: Estructura y base en acero recubierto para mesas: Untergestell und Bodenplatte aus pulverbeschichtetem Stahl für Tische: **cod. 2JH85-GAGR, 2JH85-GAB, 2JH87-GAGR, 2JH87-GAB, 2JH810-GAGR, 2JH810-GAB, 2JH65-GAGR, 2JH65-GAB, 2JH67-GAGR, 2JH67-GAB, 2JH610-GAGR, 2JH610-GAB, 2JV65-TGA, 2JV65-SGA, 2JV67-TGA, 2JV67-SGA, 2JV610-TGA, 2JV610-SGA, 2JQH75-GAGR, 2JQH75-GAB, 2JQH77-GAGR, 2JQH77-GAB, 2JQH710-GAGR, 2JQH710-GAB**			Piastra in acciaio verniciato per fissaggio piani in HPL. Powder-coated steel plate to fix HPL tops. Platine en acier peint pour fixation de plateaux en HPL. Plaqua en acero recubierto para fijar los planos en HPL. Montageplatte aus pulverbeschichtetem Stahl für Tischplatten aus HPL.

Attacchi al piano esclusi.
Top fixing plates not included.
Platines de fixation pour plateau pas incluses.
Ataques al plano excluidos.
Tischplattenbefestigung nicht inbegriffen.

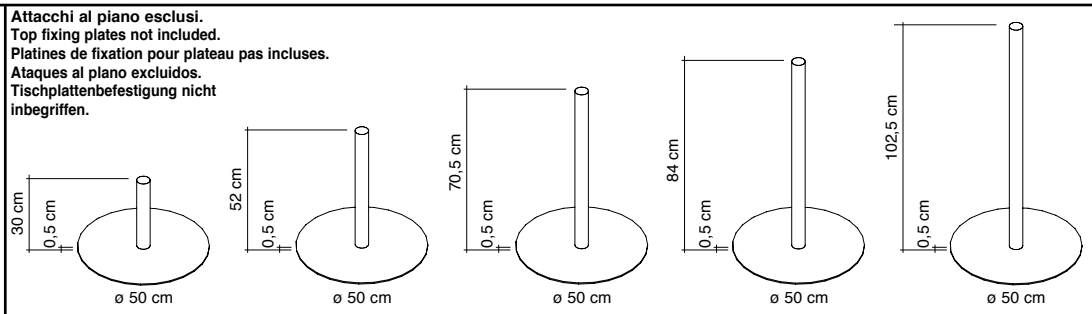

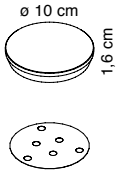

CD.	2SJ63-I	2SJ65-I	2SJ67-I	2SJ68-I	2SJ610-I	2FJH30-GA	2FJV100-I
PR.	€ 175,00	€ 178,00	€ 184,00	€ 186,00	€ 188,00	€ 35,00	€ 75,00
CL.	I	I	I	I	I	GA	I
DS.	Struttura in acciaio cromato e base rivestita in acciaio inox, per tavoli: Chrome-coated steel frame and base covered with stainless steel, for tables: Structure en acier chromée et base revêtue en acier inox, pour tables: Estructura en acero cromado y base revestida en acero inox, para mesas: Untergestell mit verchromtem Stahl und Bodenplatte mit rostfreiem Stahl ummantelt, für Tische: **cod. 2JH63-IGR, 2JH63-IB, 2JH65-IGR, 2JH65-IB, 2JH67-IGR, 2JH67-IB, 2JH68-IGR, 2JH68-IB, 2JH610-IGR, 2JH610-IB** **2JV63-TI, 2JV63-SI, 2JV65-TI, 2JV65-SI, 2JV67-TI, 2JV67-SI, 2JV68-TI, 2JV68-SI, 2JV610-TI, 2JV610-SI**					Piastra in acciaio verniciato per fissaggio piani in HPL. Powder-coated steel plate to fix HPL tops. Platine en acier peint pour fixation de plateaux en HPL. Plaqua en acero recubierto para fijar los planos en HPL. Montageplatte aus pulverbeschichtetem Stahl für Tischplatten aus HPL.	Piastra in acciaio inox per incollaggio piani in vetro. Stainless steel plate to be glued to glass desk-top. Platine en acier inox à fixer au plateau en verre. Placa en acero inoxidable para pegamiento planos en vidrio. Montageplatten aus rostfreiem Stahl für Glastischplatten.

Attacchi al piano esclusi.
Top fixing plates not included.
Platines de fixation pour plateau pas incluses.
Ataques al plano excluidos.
Tischplattenbefestigung nicht inbegriffen.

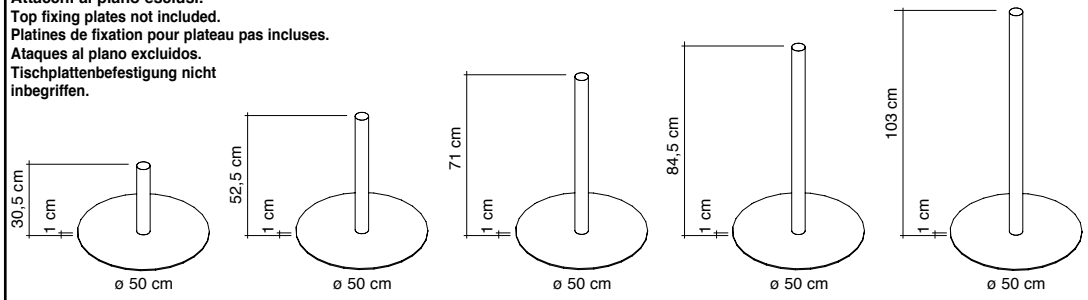

CD.	2SJ83-I	2SJ85-I	2SJ87-I	2SJ88-I	2SJ810-I	2FJH30-GA
PR.	€ 245,00	€ 248,00	€ 254,00	€ 256,00	€ 258,00	€ 35,00
CL.	I	I	I	I	I	GA
DS.	Struttura in acciaio cromato e base rivestita in acciaio inox, per tavoli: Chrome-coated steel frame and base covered with stainless steel, for tables: Structure en acier chromée et base revêtue en acier inox, pour tables: Estructura en acero cromado y base revestida en acero inox, para mesas: Untergestell mit verchromtem Stahl und Bodenplatte mit rostfreiem Stahl ummantelt, für Tische: **cod. 2JH83-IGR, 2JH83-IB, 2JH85-IGR, 2JH85-IB, 2JH87-IGR, 2JH87-IB, 2JH88-IGR, 2JH88-IB, 2JH810-IGR, 2JH810-IB, 2JH63-IGR, 2JH63-IB, 2JH65-IGR, 2JH65-IB, 2JH67-IGR, 2JH67-IB, 2JH68-IGR, 2JH68-IB, 2JH610-IGR, 2JH610-IB, 2JV63-TI, 2JV63-SI, 2JV65-TI, 2JV65-SI, 2JV67-TI, 2JV67-SI, 2JV68-TI, 2JV68-SI, 2JV610-TI, 2JV610-SI, 2JQH73-IGR, 2JQH73-IB, 2JQH75-IGR, 2JQH75-IB, 2JQH77-IGR, 2JQH77-IB, 2JQH78-IGR, 2JQH78-IB, 2JQH710-IGR, 2JQH710-IB**					Piastra in acciaio verniciato per fissaggio piani in HPL. Powder-coated steel plate to fix HPL tops. Platine en acier peint pour fixation de plateaux en HPL. Plaqua en acero recubierto para fijar los planos en HPL. Montageplatte aus pulverbeschichtetem Stahl für Tischplatten aus HPL.

CICERONE

Caimi BREVETTI

CD.	**2CH65-BOB**	**2CH67-BOB**	**2CH610-BOB**
PR.	**€ 418,00**	**€ 424,00**	**€ 428,00**
CL.	BO	BO	BO
			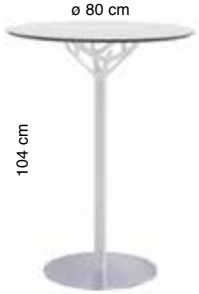
CD.	**2CH85-BOB**	**2CH87-BOB**	**2CH810-BOB**
PR.	**€ 578,00**	**€ 584,00**	**€ 588,00**
CL.	BO	BO	BO

DS.

Tavolino con struttura in acciaio e alluminio verniciati bianco opaco, base rivestita in acciaio inox e piano in in HPL bianco.
Small table with mat white powder-coated steel and aluminium frame, base covered with stainless steel and white HPL top.
Petite table avec structure en acier et aluminium peints blanc mat, base revêtue en acier inox et plateau en HPL blanc.
Mesita con estructura en acero y aluminio recubiertos blanco mate, base revestida de acero inox y plano en HPL blanco.
Tischchen mit mattweiß pulverbeschichtetem Stahl und Aluminium Untergestell, Bodenplatte mit rostfreiem Stahl ummantelt und Tischplatte aus weißem HPL

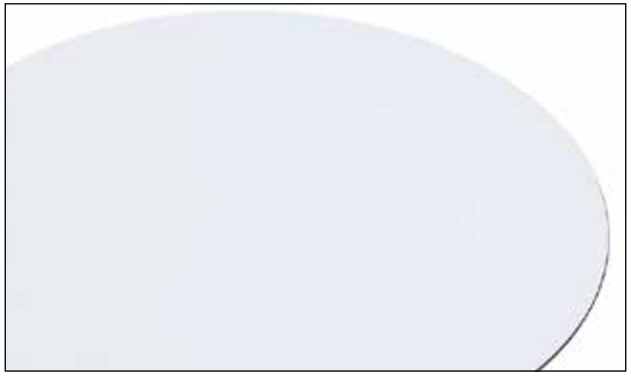

CD.	2CV65-TBO	2CV67-TBO	2CV610-TBO
PR.	€ 535,00	€ 541,00	€ 545,00
CL.	BO	BO	BO

Tavolino con struttura in acciaio e alluminio verniciati bianco opaco, base rivestita in acciaio inox e piano in vetro trasparente.
Small table with mat white powder-coated steel and aluminium frame, base covered with stainless steel and transparent glass top.
Petite table avec structure en acier et aluminium peints blanc mat, base revêtue en acier inox et plateau en verre transparent.
Mesita con estructura en acero y aluminio recubiertos blanco mate, base revestida de acero inox y plano en vidrio transparente.
Tischchen mit mattweiß pulverbeschichtetem Stahl und Aluminium Untergestell, Bodenplatte mit rostfreiem Stahl ummantelt und Tischplatte aus transparentem Glas.

Caimi BREVETTI

Attacchi al piano esclusi.
Top fixing plates not included.
Platines de fixation pour plateau pas incluses.
Ataques al plano excluidos.
Tischplattenbefestigung nicht inbegriffen.

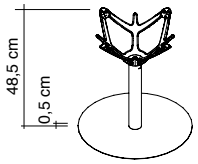

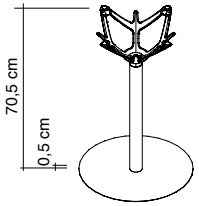

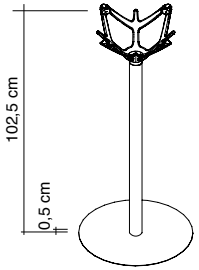

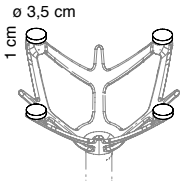

CD.	**2SC65-BO**	**2SC67-BO**	**2SC610-BO**	**2FCV104-I**
PR.	**€ 308,00**	**€ 314,00**	**€ 318,00**	**€ 58,00**
CL.	BO	BO	BO	I

DS. Struttura in acciaio e alluminio verniciati, base rivestita in acciaio inox. Per tavoli:
Powder-coated steel and aluminium frame, base covered with stainless steel. For tables:
Structure en acier et aluminium peintes, base revêtue en acier inox. Pour tables:
Estructura en acero y aluminio recubiertos, base revestida en acero inox. Para mesas:
Untergestell mit pulverbeschichtetem Stahl und Aluminium, Bodenplatte mit rostfreiem Stahl ummantelt. Für Tische:
cod. 2CH65-BOB, 2CH67-BOB, 2CH610-BOB
2CV65-TBO, 2CV67-TBO, 2CV610-TBO

4 piastre in acciaio inox per incollaggio piani in vetro.
4 stainless steel **plates** to be glued to glass desk-top.
4 platines en acier inox à fixer au plateau en verre.
4 placas en acero inoxidable para pegamiento planos en vidrio.
4 Montageplatten aus rostfreiem Stahl für Glastischplatten.

Attacchi al piano esclusi.
Top fixing plates not included.
Platines de fixation pour plateau pas incluses.
Ataques al plano excluidos.
Tischplattenbefestigung nicht inbegriffen.

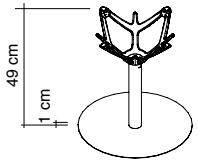

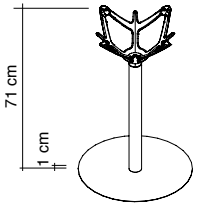

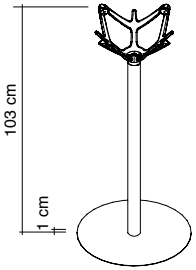

CD.	**2SC85-BO**	**2SC87-BO**	**2SC810-BO**
PR.	**€ 468,00**	**474,00**	**€ 478,00**
CL.	BO	BO	BO

DS. Struttura in acciaio e alluminio verniciati, base rivestita in acciaio inox. Per tavoli:
Powder-coated steel and aluminium frame, base covered with stainless steel. For tables:
Structure en acier et aluminium peintes, base revêtue en acier inox. Pour tables:
Estructura en acero y aluminio recubiertos, base revestida en acero inox. Para mesas:
Untergestell mit pulverbeschichtetem Stahl und Aluminium, Bodenplatte mit rostfreiem Stahl ummantelt. Für Tische:
cod. 2CH85-BOB, 2CH87-BOB, 2CH810-BOB
2CH65-BOB, 2CH67-BOB, 2CH610-BOB
2CV65-TBO, 2CV67-TBO, 2CV610-TBO

Per i piani in vetro utilizzare le piastre cod.2FCV104-I. Per i ripiani in HPL non sono necessarie piastre (fissaggio diretto tramite viti).

For glass tops use the plates code 2FCV104-I. No plate is necessary for HPL tops (direct fastening through screws).

Pour les plateaux en verre utiliser les platines réf. 2FCV104-I. Pour les plateaux en HPL il ne faut aucune platine (fixation directe avec vis).

Para planos en vidrio utilizar placas cod.2FCV104-I. Para planos en HPL no se necesitan placas (fijacion directa con tornillos).

Für Tischplatten aus Glas sind die Montageplatten Art. 2FCV104-I zu verwen-den. Für Tischplatten aus HPL sind keine Montageplatten nötig (direkte Befestigung durch Schrauben).

PLATONE

Caimi BREVETTI

			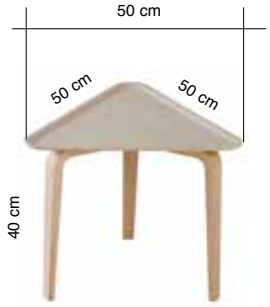	
CD.	**9P104-RV**	**9P104-NC**	**9P301-RV**	**9P301-NC**
PR.	**€ 289,00** cad each	**€ 298,00** cad each	**€ 298,00** cad each	**€ 318,00** cad each
CL.				
	4 pz. per scatola Box of **4 pcs** Condit. à **4 pcs** **4 pz.** por embalaje Verpackungseinheit **4 St.**	**4 pz.** per scatola Box of **4 pcs** Condit. à **4 pcs** **4 pz.** por embalaje Verpackungseinheit **4 St.**	**1 pz.** per scatola Box of **1 pc.** Condit. à **1 pc.** **1 pz.** por embalaje Verpackungseinheit **1 St.**	**1 pz.** per scatola Box of **1 pc.** Condit. à **1 pc.** **1 pz.** por embalaje Verpackungseinheit **1 St.**
CD.	**9P101-RV**	**9P101-NC**		
PR.	**€ 299,00** cad each	**€ 308,00** cad each		
CL.				
	1 pz. per scatola Box of **1 pc.** Condit. à **1 pc.** **1 pz.** por embalaje Verpackungseinheit **1 St.**	**1 pz.** per scatola Box of **1 pc.** Condit. à **1 pc.** **1 pz.** por embalaje Verpackungseinheit **1 St.**		
DS.	Sedia composta da scocca e base in multistrato di faggio impiallacciato in tranciato rovere o noce Canaletto (Americano). Chair with seat and base in beech plywood veneered in oak or Canaletto (American)walnut. Chaise avec base et coque d'assise en lamifié hêtre avec placage en chêne ou en noyer Canaletto (American). Silla con asiento y base en madera de haya contrachapada en roble o en nogal Canaletto (American). Stuhl mit Gestell und Sitzschale aus Schichtholz Buche, furniert mit Eiche oder Canaletto-Nussbaum (American).		Tavolino composta da scocca e base in multistrato di faggio impiallacciato in tranciato rovere o noce Canaletto (Americano). Small table with seat and base in beech plywood veneered in oak or Canaletto (American) walnut. Petit table avec base et coque d'assise en lamifié hêtre avec placage en chêne ou en noyer Canaletto (American). Mesita con asiento y base en madera de haya contrachapada en roble o en nogal Canaletto (American). Tischchen mit Gestell und Sitzschale aus Schichtholz Buche, furniert mit Eiche oder Canaletto-Nussbaum (American).	

CD.	9P202-RV	9P202-NC
PR.	€ 298,00 cad each	€ 318,00 cad each
CL.		
	2 pz. per scatola Box of **2 pcs** Condit. à **2 pcs** **2 pz.** por embalaje Verpackungseinheit **2 St.**	**2 pz.** per scatola Box of **2 pcs** Condit. à **2 pcs** **2 pz.** por embalaje Verpackungseinheit **2 St.**

CD.	9P201-RV	9P201-NC
PR.	€ 348,00 cad each	€ 358,00 cad each
CL.		
	1 pz. per scatola Box of **1 pc.** Condit. à **1 pc.** **1 pz.** por embalaje Verpackungseinheit **1 St.**	**1 pz.** per scatola Box of **1 pc.** Condit. à **1 pc.** **1 pz.** por embalaje Verpackungseinheit **1 St.**

DS. Poltroncina composta da scocca e base in multistrato di faggio impiallacciato in tranciato rovere o noce Canaletto (Americano).
Small armchair with seat and base in beech plywood veneered in oak or Canaletto (American) walnut.
Chaise avec base et coque d'assise en lamifié hêtre avec placage en chêne ou en noyer Canaletto (American).
Silla con asiento y base en madera de haya contrachapada en roble o en nogal Canaletto (American).
Stuhl mit Gestell und Sitzschale aus Schichtholz Buche, furniert mit Eiche oder Canaletto-Nussbaum (American).

Per art:
For code:
Pour réf:
Para ref:
Für Art:
9P202-RV / 9P202-NC
9P201-RV / 9P201-NC

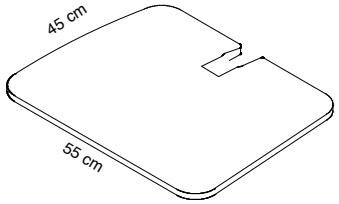

CD.	9PC20-300	9PC20-305	9PC20-310
PR.	€ 109,00	€ 109,00	€ 109,00
CL.	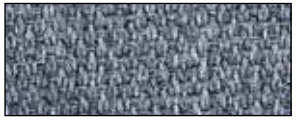		

DS. Cuscino per poltroncina Platone con imbottitura in poliuretano e rivestimento in tessuto Trevira CS con nastro di cuoio a vista per il fissaggio alla scocca.
Polyurethane padded cushion for the Platone armchair, covered in Trevira CS fabric, with a visible leather strap to attach to the seat.
Coussin pour fauteuil Platone avec rembourrage en polyuréthane et revêtement en tissu Trevira CS avec ruban en cuir à vue pour le fixage à la coque
Cojín silloncito Platone, acolchado de poliuretano, revestido en tejido Trevira CS con cinta de cuero a la vista para su fijación a la cáscara.
Kissen für den Sessel Platone mit Polyurethan-Polsterung und Trevira CS - Stoffbezug mit Lederriemen zur Befestigung am Sitz.

KALEIDOS struttura ø 20 mm

Caimi BREVETTI

CD.	**9K104-CN**	**9K104-CBO**	**9K104-CR**	**9K104-CGR**
PR.	**€ 139,00** cad each	**€ 139,00** cad each	**€ 139,00** cad each	**€ 139,00** cad each
CL.	N	B	R	GR
	4 pz. per scatola Box of **4 pcs** Condit. à **4 pcs** **4 pz.** por embalaje Verpackungseinheit **4 St.**	**4 pz.** per scatola Box of **4 pcs** Condit. à **4 pcs** **4 pz.** por embalaje Verpackungseinheit **4 St.**	**4 pz.** per scatola Box of **4 pcs** Condit. à **4 pcs** **4 pz.** por embalaje Verpackungseinheit **4 St.**	**4 pz.** per scatola Box of **4 pcs** Condit. à **4 pcs** **4 pz.** por embalaje Verpackungseinheit **4 St.**
CD.	**9K102-CN**	**9K102-CBO**	**9K102-CR**	**9K102-CGR**
PR.	**€ 149,00** cad each	**€ 149,00** cad each	**€ 149,00** cad each	**€ 149,00** cad each
CL.	N	B	R	GR
	2 pz. per scatola Box of **2 pcs** Condit. à **2 pcs** **2 pz.** por embalaje Verpackungseinheit **2 St.**	**2 pz.** per scatola Box of **2 pcs** Condit. à **2 pcs** **2 pz.** por embalaje Verpackungseinheit **2 St.**	**2 pz.** per scatola Box of **2 pcs** Condit. à **2 pcs** **2 pz.** por embalaje Verpackungseinheit **2 St.**	**2 pz.** per scatola Box of **2 pcs** Condit. à **2 pcs** **2 pz.** por embalaje Verpackungseinheit **2 St.**

DS.

Seduta in tecnopolimero e struttura in acciaio cromato.
High-tech polymer seat and chrome-plated steel frame.
Assise en technopolymère et structure en acier chromé.
Asiento en tecnopolimero y estructura en acero cromado.
Sitzschale aus Technopolymer und Stuhlgestell aus verchromtem Stahl.

KALEIDOS struttura ø 20 mm

Per strutture ø 20 mm.
For frame ø 20 mm.
Pour structure ø 20 mm.
Para estructura ø 20 mm.
Für Gestell ø 20 mm.

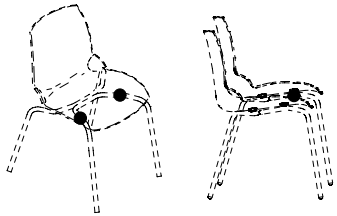

CD.	**9K05**
PR.	**€ 9,00**
CL.	GR
DS.	**2 coppie** distanziali per sovrapposizione sedie (1 coppia per ogni sedia). **2 pairs** of spacers for chairs stacking (1 pair for each chair). **2 paires** d'espaceurs pour superposition des chaises (1 paire pour chaque chaise). **2 sets** de distanciadores para apilar las sillas (1 set cada silla). **2 Paar** Abstandhalter zum Stapeln der Stühle (1 Paar pro Stuhl).

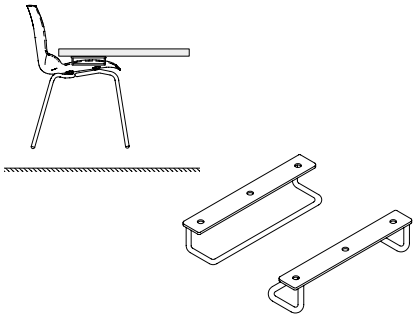

CD.	**9K23**
PR.	**€ 69,00**
CL.	C
DS.	**2 coppie** attacchi sottopiano (1 coppia per ogni sedia). **2 pairs** of table fixing elements (1 pair for each chair). **2 paires** d'eléments de fixation à la table (1 paire pour chaque chaise). **2 sets** de connexiones debajo mesa (1 set cada silla). **2 Paar** Befestigungselemente zur Tischaufhängung (1 Paar pro Stuhl).

MENZIONE D'ONORE
COMPASSO D'ORO **ADI**

KALEIDOS struttura ø 16 mm

Caimi BREVETTI

CD.	9K114-CN	9K114-CBO	9K114-CR	9K114-CGR
PR.	€ 159,00 cad each	€ 159,00 cad each	€ 159,00 cad each	€ 159,00 cad each
CL.	N	B	R	GR
	4 pz. per scatola Box of **4 pcs** Condit. à **4 pcs** **4 pz.** por embalaje Verpackungseinheit **4 St.**	**4 pz.** per scatola Box of **4 pcs** Condit. à **4 pcs** **4 pz.** por embalaje Verpackungseinheit **4 St.**	**4 pz.** per scatola Box of **4 pcs** Condit. à **4 pcs** **4 pz.** por embalaje Verpackungseinheit **4 St.**	**4 pz.** per scatola Box of **4 pcs** Condit. à **4 pcs** **4 pz.** por embalaje Verpackungseinheit **4 St.**
CD.	9K112-CN	9K112-CBO	9K112-CR	9K112-CGR
PR.	€ 168,00 cad each	€ 168,00 cad each	€ 168,00 cad each	€ 168,00 cad each
CL.	N	B	R	GR
	2 pz. per scatola Box of **2 pcs** Condit. à **2 pcs** **2 pz.** por embalaje Verpackungseinheit **2 St.**	**2 pz.** per scatola Box of **2 pcs** Condit. à **2 pcs** **2 pz.** por embalaje Verpackungseinheit **2 St.**	**2 pz.** per scatola Box of **2 pcs** Condit. à **2 pcs** **2 pz.** por embalaje Verpackungseinheit **2 St.**	**2 pz.** per scatola Box of **2 pcs** Condit. à **2 pcs** **2 pz.** por embalaje Verpackungseinheit **2 St.**

DS.

Seduta in tecnopolimero e struttura in acciaio cromato.
High-tech polymer seat and chrome-plated steel frame.
Assise en technopolymère et structure en acier chromé.
Asiento en tecnopolimero y estructura en acero cromado.
Sitzschale aus Technopolymer und Stuhlgestell aus verchromtem Stahl.

	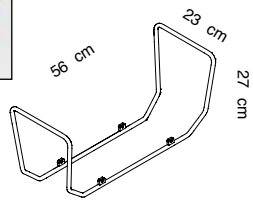 **Per strutture ø 16 mm.** **For frame ø 16 mm.** **Pour structure ø 16 mm.** **Para estructura ø 16 mm.** **Für Gestell ø 16 mm.** **!** **Non compatibile con art.9K17 e 9K13** **Not to be used with code 9K17 and 9K13**	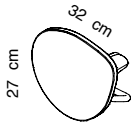 **Per strutture ø 16 mm.** **For frame ø 16 mm.** **Pour structure ø 16 mm.** **Para estructura ø 16 mm.** **Für Gestell ø 16 mm.** **!** **Non compatibile con art.9K15** **Not to be used with code 9K15**	
CD.	**9K15**	**9K17**	
PR.	**€ 55,00** cad each	**€ 89,40** cad each	
CL.	C	N	
	2 pz. per scatola Box of **2 pcs** Condit. à **2 pcs** **2 pz.** por embalaje Verpackungseinheit **2 St.**	**2 pz.** per scatola Box of **2 pcs** Condit. à **2 pcs** **2 pz.** por embalaje Verpackungseinheit **2 St.**	
DS.	Braccioli in acciaio cromato. Chrome-plated steel armrests. Accoudoirs en acier chromé. Apoyabrazos en acero cromado. Armlehnen aus verchromtem Stahl.	Tavoletta in tecnopolimero con supporto in acciaio cromato. High-tech polymer tablet with chrome-plated support. Tablette en technopolymère avec support en acier chromé. Tableta en tecnopolimero con suporto en acero cromado. Schreibplatte aus Technopolymer mit Halterung aus verchromtem Stahl.	
	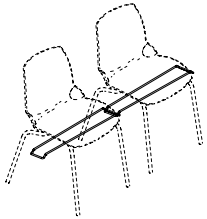 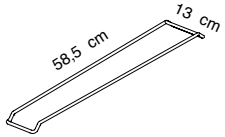 **Per strutture ø 16 mm.** **For frame ø 16 mm.** **Pour structure ø 16 mm.** **Para estructura ø 16 mm.** **Für Gestell ø 16 mm.**	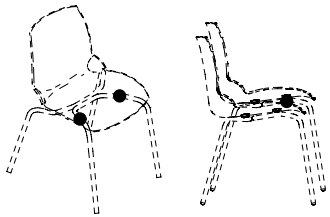 **Per strutture ø 16 mm.** **For frame ø 16 mm.** **Pour structure ø 16 mm.** **Para estructura ø 16 mm.** **Für Gestell ø 16 mm.**	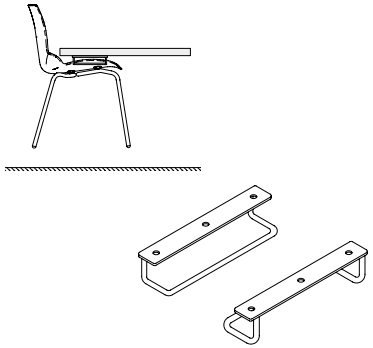
CD.	**9K19**	**9K13**	**9K23**
PR.	**€ 34,20** cad each	**€ 9,00**	**€ 69,00**
CL.	C	GR	C
	2 pz. per scatola Box of **2 pcs** Condit. à **2 pcs** **2 pz.** por embalaje Verpackungseinheit **2 St.**		
DS.	Attacco in linea in acciaio cromato. Chrome-plated linear connection. Connection linéaire en acier chromé. Connexion lineal en acero cromado. Reihenverbinder aus verchromtem Stahl.	**2 coppie** distanziali per sovrapposizione sedie (1 coppia per ogni sedia). **2 pairs** of spacers for chairs stacking (1 pair for each chair). **2 paires** d'espaceurs pour superposition des chaises (1 paire pour chaque chaise). **2 sets** de distanciadores para apilar las sillas (1 set cada silla). **2 Paar** Abstandhalter zum Stapeln der Stühle (1 Paar pro Stuhl).	**2 coppie** attacchi sottopiano (1 coppia per ogni sedia). **2 pairs** of table fixing elements (1 pair for each chair). **2 paires** d'eléments de fixation à la table (1 paire pour chaque chaise). **2 sets** de connexiones debajo mesa (1 set cada silla). **2 Paar** Befestigungselemente zur Tischaufhängung (1 Paar pro Stuhl).

KALEIDOS

Caimi BREVETTI

CD.	**9K224-CN**	**9K224-CBO**	**9K224-CR**	**9K224-CGR**
PR.	**€ 188,00** cad each	**€ 188,00** cad each	**€ 188,00** cad each	**€ 188,00** cad each
CL.	N	B	R	GR
	4 pz. per scatola Box of **4 pcs** Condit. à **4 pcs** **4 pz.** por embalaje Verpackungseinheit **4 St.**	**4 pz.** per scatola Box of **4 pcs** Condit. à **4 pcs** **4 pz.** por embalaje Verpackungseinheit **4 St.**	**4 pz.** per scatola Box of **4 pcs** Condit. à **4 pcs** **4 pz.** por embalaje Verpackungseinheit **4 St.**	**4 pz.** per scatola Box of **4 pcs** Condit. à **4 pcs** **4 pz.** por embalaje Verpackungseinheit **4 St.**
CD.	**9K222-CN**	**9K222-CBO**	**9K222-CR**	**9K222-CGR**
PR.	**€ 198,00** cad each	**€ 198,00** cad each	**€ 198,00** cad each	**€ 198,00** cad each
CL.	N	B	R	GR
	2 pz. per scatola Box of **2 pcs** Condit. à **2 pcs** **2 pz.** por embalaje Verpackungseinheit **2 St.**	**2 pz.** per scatola Box of **2 pcs** Condit. à **2 pcs** **2 pz.** por embalaje Verpackungseinheit **2 St.**	**2 pz.** per scatola Box of **2 pcs** Condit. à **2 pcs** **2 pz.** por embalaje Verpackungseinheit **2 St.**	**2 pz.** per scatola Box of **2 pcs** Condit. à **2 pcs** **2 pz.** por embalaje Verpackungseinheit **2 St.**

DS.

Seduta in tecnopolimero e struttura in acciaio cromato.
High-tech polymer seat and chrome-plated steel frame.
Assise en technopolymère et structure en acier chromé.
Asiento en tecnopolimero y estructura en acero cromado.
Sitzschale aus Technopolymer und Stuhlgestell aus verchromtem Stahl.

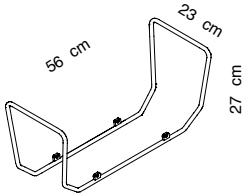

!

Non compatibile con art.9K17
Not to be used with code 9K17

CD.	**9K15**
PR.	**€ 55,00** cad each
CL.	C
	2 pz. per scatola Box of **2 pcs** Condit. à **2 pcs** **2 pz.** por embalaje Verpackungseinheit **2 St.**
DS.	Braccioli in acciaio cromato. Chrome-plated steel armrests. Accoudoirs en acier chromé. Apoyabrazos en acero cromado. Armlehnen aus verchromtem Stahl.

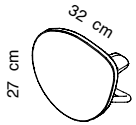

!

Non compatibile con art.9K15
Not to be used with code 9K15

CD.	**9K17**
PR.	**€ 89,40** cad each
CL.	N
	2 pz. per scatola Box of **2 pcs** Condit. à **2 pcs** **2 pz.** por embalaje Verpackungseinheit **2 St.**
DS.	Tavoletta in tecnopolimero con supporto in acciaio cromato. High-tech polymer tablet with chrome-plated support. Tablette en technopolymère avec support en acier chromé. Tableta en tecnopolimero con suporto en acero cromado. Schreibplatte aus Technopolymer mit Halterung aus verchromtem Stahl.

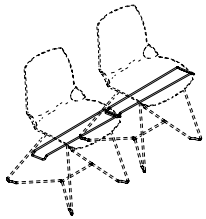

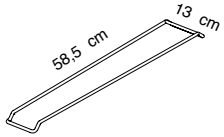

CD.	**9K19**
PR.	**€ 34,20** cad each
CL.	C
	2 pz. per scatola Box of **2 pcs** Condit. à **2 pcs** **2 pz.** por embalaje Verpackungseinheit **2 St.**
DS.	Attacco in linea in acciaio cromato. Chrome-plated linear connection. Connection linéaire en acier chromé. Connexion lineal en acero cromado. Reihenverbinder aus verchromtem Stahl.

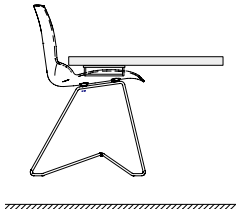

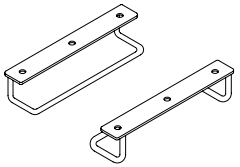

CD.	**9K23**
PR.	**€ 69,00**
CL.	C
DS.	**2 coppie** attacchi sottopiano (1 coppia per ogni sedia). **2 pairs** of table fixing elements (1 pair for each chair). **2 paires** d'eléments de fixation à la table (1 paire pour chaque chaise). **2 sets** de connexiones debajo mesa (1 set cada silla). **2 Paar** Befestigungselemente zur Tischaufhängung (1 Paar pro Stuhl).

KALEIDOS

Caimi BREVETTI

Non girevole
Non-swivel
Non pivotante
No giratoria
Nicht drehbar

CD.	**9K404-CN**	**9K404-CBO**	**9K404-CR**	**9K404-CGR**
PR.	**€ 238,00** cad each	**€ 238,00** cad each	**€ 238,00** cad each	**€ 238,00** cad each
CL.	N	B	R	GR
	4 pz. per scatola Box of **4 pcs** Condit. à **4 pcs** **4 pz.** por embalaje Verpackungseinheit **4 St.**	**4 pz.** per scatola Box of **4 pcs** Condit. à **4 pcs** **4 pz.** por embalaje Verpackungseinheit **4 St.**	**4 pz.** per scatola Box of **4 pcs** Condit. à **4 pcs** **4 pz.** por embalaje Verpackungseinheit **4 St.**	**4 pz.** per scatola Box of **4 pcs** Condit. à **4 pcs** **4 pz.** por embalaje Verpackungseinheit **4 St.**
CD.	**9K402-CN**	**9K402-CBO**	**9K402-CR**	**9K402-CGR**
PR.	**€ 258,00** cad each	**€ 258,00** cad each	**€ 258,00** cad each	**€ 258,00** cad each
CL.	N	B	R	GR
	2 pz. per scatola Box of **2 pcs** Condit. à **2 pcs** **2 pz.** por embalaje Verpackungseinheit **2 St.**	**2 pz.** per scatola Box of **2 pcs** Condit. à **2 pcs** **2 pz.** por embalaje Verpackungseinheit **2 St.**	**2 pz.** per scatola Box of **2 pcs** Condit. à **2 pcs** **2 pz.** por embalaje Verpackungseinheit **2 St.**	**2 pz.** per scatola Box of **2 pcs** Condit. à **2 pcs** **2 pz.** por embalaje Verpackungseinheit **2 St.**

DS.

Seduta in tecnopolimero e struttura in acciaio cromato. Non Girevole.
High-tech polymer seat and chrome-plated steel frame. Non-swivel.
Assise en technopolymère et structure en acier chromé. Non pivotante.
Asiento en tecnopolimero y estructura en acero cromado. No giratoria.
Sitzschale aus Technopolymer und Stuhlgestell aus verchromtem Stahl. Nicht drehbar.

Non girevole
Non-swivel
Non pivotante
No giratoria
Nicht drehbar

CD.	**9K404R-CN**	**9K404R-CBO**	**9K404R-CR**	**9K404R-CGR**
PR.	**€ 288,00** cad each	**€ 288,00** cad each	**€ 288,00** cad each	**€ 288,00** cad each
CL.	N	B	R	GR
	4 pz. per scatola Box of **4 pcs** Condit. à **4 pcs** **4 pz.** por embalaje Verpackungseinheit **4 St.**	**4 pz.** per scatola Box of **4 pcs** Condit. à **4 pcs** **4 pz.** por embalaje Verpackungseinheit **4 St.**	**4 pz.** per scatola Box of **4 pcs** Condit. à **4 pcs** **4 pz.** por embalaje Verpackungseinheit **4 St.**	**4 pz.** per scatola Box of **4 pcs** Condit. à **4 pcs** **4 pz.** por embalaje Verpackungseinheit **4 St.**
CD.	**9K402R-CN**	**9K402R-CBO**	**9K402R-CR**	**9K402R-CGR**
PR.	**€ 298,00** cad each	**€ 298,00** cad each	**€ 298,00** cad each	**€ 298,00** cad each
CL.	N	B	R	GR
	2 pz. per scatola Box of **2 pcs** Condit. à **2 pcs** **2 pz.** por embalaje Verpackungseinheit **2 St.**	**2 pz.** per scatola Box of **2 pcs** Condit. à **2 pcs** **2 pz.** por embalaje Verpackungseinheit **2 St.**	**2 pz.** per scatola Box of **2 pcs** Condit. à **2 pcs** **2 pz.** por embalaje Verpackungseinheit **2 St.**	**2 pz.** per scatola Box of **2 pcs** Condit. à **2 pcs** **2 pz.** por embalaje Verpackungseinheit **2 St.**

DS.

Seduta in tecnopolimero e struttura in acciaio cromato. 4 ruote. Non Girevole.
High-tech polymer seat and chrome-plated steel frame. 4 casters. Non-swivel.
Assise en technopolymère et structure en acier chromé. 4 roulettes. Non pivotante.
Asiento en tecnopolimero y estructura en acero cromado. 4 ruedas. No giratoria.
Sitzschale aus Technopolymer und Stuhlgestell aus verchromtem Stahl. 4 Rollen. Nicht drehbar.

KALEIDOS TESSUTO struttura ø 20 mm

Caimi BREVETTI

CD.	9K104-LJ8033	9K104-LJ3012	9K104-LJ4021	9K104-LJ7025	9K104-LJ1014
PR.	€ 378,00 cad each	€ 378,00 cad each	€ 378,00 cad each	€ 378,00 cad each	€ 378,00 cad each
CL.					
	4 pz. per scatola Box of **4 pcs** Condit. à **4 pcs** **4 pz.** por embalaje Verpackungseinheit **4 St.**	**4 pz.** per scatola Box of **4 pcs** Condit. à **4 pcs** **4 pz.** por embalaje Verpackungseinheit **4 St.**	**4 pz.** per scatola Box of **4 pcs** Condit. à **4 pcs** **4 pz.** por embalaje Verpackungseinheit **4 St.**	**4 pz.** per scatola Box of **4 pcs** Condit. à **4 pcs** **4 pz.** por embalaje Verpackungseinheit **4 St.**	**4 pz.** per scatola Box of **4 pcs** Condit. à **4 pcs** **4 pz.** por embalaje Verpackungseinheit **4 St.**
CD.	9K101-LJ8033	9K101-LJ3012	9K101-LJ4021	9K101-LJ7025	9K101-LJ1014
PR.	€ 398,00 cad each	€ 398,00 cad each	€ 398,00 cad each	€ 398,00 cad each	€ 398,00 cad each
CL.					
	1 pz. per scatola Box of **1 pc.** Condit. à **1 pc.** **1 pz.** por embalaje Verpackungseinheit **1 St.**	**1 pz.** per scatola Box of **1 pc.** Condit. à **1 pc.** **1 pz.** por embalaje Verpackungseinheit **1 St.**	**1 pz.** per scatola Box of **1 pc.** Condit. à **1 pc.** **1 pz.** por embalaje Verpackungseinheit **1 St.**	**1 pz.** per scatola Box of **1 pc.** Condit. à **1 pc.** **1 pz.** por embalaje Verpackungseinheit **1 St.**	**1 pz.** per scatola Box of **1 pc.** Condit. à **1 pc.** **1 pz.** por embalaje Verpackungseinheit **1 St.**

DS.

Seduta in tecnopolimero con imbottitura in poliuretano rivestita in tessuto Trevira CS®. Struttura in acciaio cromato.
High-tech polymer seat with polyurethane padding upholstered with TreviraCS® fabric. Chrome-plated steel frame.
Siège en technopolymère avec rembourrage en polyuréthane et revêtement en tissu Trevira CS®. Structure en acier chromé.
Silla en technopolymer con acolchado de poliuretano, tapizada en tejido Trevira CS®. Estructura de acero cromado.
Sitzschale aus High-Tech-Polymer, Polyurethan-Polsterung mit Bezug aus Trevira CS®. Untergestell aus verchromtem Stahl

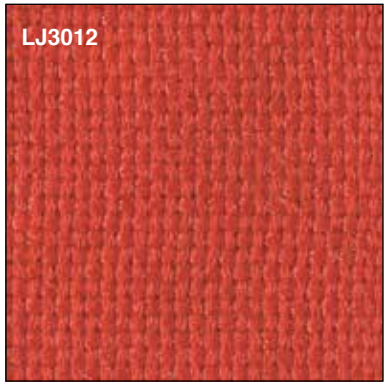

KALEIDOS TESSUTO struttura ø 20 mm

CD.	9K104-LJ0001	9K104-LJ6098
PR.	€ 378,00 cad each	€ 378,00 cad each
CL.		
	4 pz. per scatola Box of **4 pcs** Condit. à **4 pcs** **4 pz.** por embalaje Verpackungseinheit **4 St.**	**4 pz.** per scatola Box of **4 pcs** Condit. à **4 pcs** **4 pz.** por embalaje Verpackungseinheit **4 St.**
CD.	9K101-LJ0001	9K101-LJ6098
PR.	€ 398,00 cad each	€ 398,00 cad each
CL.		
	1 pz. per scatola Box of **1 pc.** Condit. à **1 pc.** **1 pz.** por embalaje Verpackungseinheit **1 St.**	**1 pz.** per scatola Box of **1 pc.** Condit. à **1 pc.** **1 pz.** por embalaje Verpackungseinheit **1 St.**

DS. Seduta in tecnopolimero con imbottitura in poliuretano rivestita in tessuto Trevira CS®. Struttura in acciaio cromato.
High-tech polymer seat with polyurethane padding upholstered with TreviraCS® fabric. Chrome-plated steel frame.
Siège en technopolymère avec rembourrage en polyuréthane et revêtement en tissu Trevira CS®. Structure en acier chromé.
Silla en technopolymer con acolchado de poliuretano, tapizada en tejido Trevira CS®. Estructura de acero cromado.
Sitzschale aus High-Tech-Polymer, Polyurethan-Polsterung mit Bezug aus Trevira CS®. Untergestell aus verchromtem Stahl

KALEIDOS TESSUTO struttura ø 16 mm

Caimi BREVETTI

CD.	9K114-LJ8033	9K114-LJ3012	9K114-LJ4021	9K114-LJ7025	9K114-LJ1014
PR.	€ 398,00 cad each	€ 398,00 cad each	€ 398,00 cad each	€ 398,00 cad each	€ 398,00 cad each
CL.					
	4 pz. per scatola Box of **4 pcs** Condit. à **4 pcs** **4 pz.** por embalaje Verpackungseinheit **4 St.**	**4 pz.** per scatola Box of **4 pcs** Condit. à **4 pcs** **4 pz.** por embalaje Verpackungseinheit **4 St.**	**4 pz.** per scatola Box of **4 pcs** Condit. à **4 pcs** **4 pz.** por embalaje Verpackungseinheit **4 St.**	**4 pz.** per scatola Box of **4 pcs** Condit. à **4 pcs** **4 pz.** por embalaje Verpackungseinheit **4 St.**	**4 pz.** per scatola Box of **4 pcs** Condit. à **4 pcs** **4 pz.** por embalaje Verpackungseinheit **4 St.**
CD.	9K111-LJ8033	9K111-LJ3012	9K111-LJ4021	9K111-LJ7025	9K111-LJ1014
PR.	€ 428,00 cad each	€ 428,00 cad each	€ 428,00 cad each	€ 428,00 cad each	€ 428,00 cad each
CL.					
	1 pz. per scatola Box of **1 pc.** Condit. à **1 pc.** **1 pz.** por embalaje Verpackungseinheit **1 St.**	**1 pz.** per scatola Box of **1 pc.** Condit. à **1 pc.** **1 pz.** por embalaje Verpackungseinheit **1 St.**	**1 pz.** per scatola Box of **1 pc.** Condit. à **1 pc.** **1 pz.** por embalaje Verpackungseinheit **1 St.**	**1 pz.** per scatola Box of **1 pc.** Condit. à **1 pc.** **1 pz.** por embalaje Verpackungseinheit **1 St.**	**1 pz.** per scatola Box of **1 pc.** Condit. à **1 pc.** **1 pz.** por embalaje Verpackungseinheit **1 St.**

DS.

Seduta in tecnopolimero con imbottitura in poliuretano rivestita in tessuto Trevira CS®. Struttura in acciaio cromato.
High-tech polymer seat with polyurethane padding upholstered with TreviraCS® fabric. Chrome-plated steel frame.
Siège en technopolymère avec rembourrage en polyuréthane et revêtement en tissu Trevira CS®. Structure en acier chromé.
Silla en technopolymer con acolchado de poliuretano, tapizada en tejido Trevira CS®. Estructura de acero cromado.
Sitzschale aus High-Tech-Polymer, Polyurethan-Polsterung mit Bezug aus Trevira CS®. Untergestell aus verchromtem Stahl

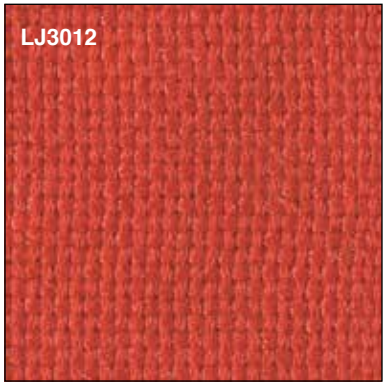

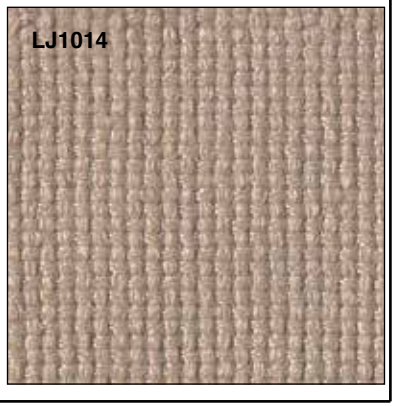

KALEIDOS TESSUTO struttura ø 16 mm

CD.	9K114-LJ0001	9K114-LJ6098
PR.	€ 398,00 cad each	€ 398,00 cad each
CL.		
	4 pz. per scatola Box of **4 pcs** Condit. à **4 pcs** **4 pz.** por embalaje Verpackungseinheit **4 St.**	**4 pz.** per scatola Box of **4 pcs** Condit. à **4 pcs** **4 pz.** por embalaje Verpackungseinheit **4 St.**
CD.	9K111-LJ0001	9K111-LJ6098
PR.	€ 428,00 cad each	€ 428,00 cad each
CL.		
	1 pz. per scatola Box of **1 pc.** Condit. à **1 pc.** **1 pz.** por embalaje Verpackungseinheit **1 St.**	**1 pz.** per scatola Box of **1 pc.** Condit. à **1 pc.** **1 pz.** por embalaje Verpackungseinheit **1 St.**
DS.	Seduta in tecnopolimero con imbottitura in poliuretano rivestita in tessuto Trevira CS®. Struttura in acciaio cromato. High-tech polymer seat with polyurethane padding upholstered with TreviraCS® fabric. Chrome-plated steel frame. Siège en technopolymère avec rembourrage en polyuréthane et revêtement en tissu Trevira CS®. Structure en acier chromé. Silla en technopolymer con acolchado de poliuretano, tapizada en tejido Trevira CS®. Estructura de acero cromado. Sitzschale aus High-Tech-Polymer, Polyurethan-Polsterung mit Bezug aus Trevira CS®. Untergestell aus verchromtem Stahl	

Per strutture ø 16 mm.
For frame ø 16 mm.
Pour structure ø 16 mm.
Para estructura ø 16 mm.
Für Gestell ø 16 mm.

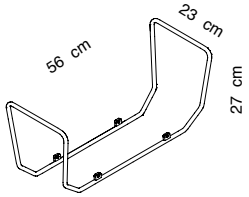

!

Non compatibile con art.9K17
Not to be used with code 9K17

CD.	9K15
PR.	€ 55,00 cad each
CL.	C
	2 pz. per scatola Box of **2 pcs** Condit. à **2 pcs** **2 pz.** por embalaje Verpackungseinheit **2 St.**
DS.	Braccioli in acciaio cromato. Chrome-plated steel armrests. Accoudoirs en acier chromé. Apoyabrazos en acero cromado. Armlehnen aus verchromtem Stahl.

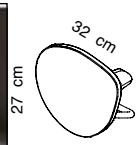

Per strutture ø 16 mm.
For frame ø 16 mm.
Pour structure ø 16 mm.
Para estructura ø 16 mm.
Für Gestell ø 16 mm.

!

Non compatibile con art.9K15
Not to be used with code 9K15

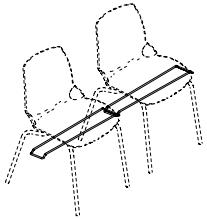

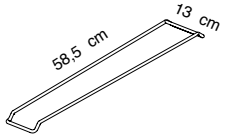

Per strutture ø 16 mm.
For frame ø 16 mm.
Pour structure ø 16 mm.
Para estructura ø 16 mm.
Für Gestell ø 16 mm.

CD.	9K17	9K19
PR.	€ 89,40 cad each	€ 34,20 cad each
CL.	N	C
	2 pz. per scatola Box of **2 pcs** Condit. à **2 pcs** **2 pz.** por embalaje Verpackungseinheit **2 St.**	**2 pz.** per scatola Box of **2 pcs** Condit. à **2 pcs** **2 pz.** por embalaje Verpackungseinheit **2 St.**
DS.	Tavoletta in tecnopolimero con supporto in acciaio cromato. High-tech polymer tablet with chrome-plated support. Tablette en technopolymère avec support en acier chromé. Tableta en tecnopolimero con suporto en acero cromado. Schreibplatte aus Technopolymer mit Halterung aus verchromtem Stahl.	Attacco in linea in acciaio cromato. Chrome-plated linear connection. Connection linéaire en acier chromé. Connexion lineal en acero cromado. Reihenverbinder aus verchromtem Stahl.

KALEIDOS TESSUTO

Caimi BREVETTI

CD.	**9K224-LJ8033**	**9K224-LJ3012**	**9K224-LJ4021**	**9K224-LJ7025**	**9K224-LJ1014**
PR.	**€ 458,00** cad each	**€ 458,00** cad each	**€ 458,00** cad each	**€ 458,00** cad each	**€ 458,00** cad each
CL.					
	4 pz. per scatola Box of **4 pcs** Condit. à **4 pcs** **4 pz.** por embalaje Verpackungseinheit **4 St.**	**4 pz.** per scatola Box of **4 pcs** Condit. à **4 pcs** **4 pz.** por embalaje Verpackungseinheit **4 St.**	**4 pz.** per scatola Box of **4 pcs** Condit. à **4 pcs** **4 pz.** por embalaje Verpackungseinheit **4 St.**	**4 pz.** per scatola Box of **4 pcs** Condit. à **4 pcs** **4 pz.** por embalaje Verpackungseinheit **4 St.**	**4 pz.** per scatola Box of **4 pcs** Condit. à **4 pcs** **4 pz.** por embalaje Verpackungseinheit **4 St.**
CD.	**9K221-LJ8033**	**9K221-LJ3012**	**9K221-LJ4021**	**9K221-LJ7025**	**9K221-LJ1014**
PR.	**€ 477,00** cad each	**€ 477,00** cad each	**€ 477,00** cad each	**€ 477,00** cad each	**€ 477,00** cad each
CL.					
	1 pz. per scatola Box of **1 pc.** Condit. à **1 pc.** **1 pz.** por embalaje Verpackungseinheit **1 St.**	**1 pz.** per scatola Box of **1 pc.** Condit. à **1 pc.** **1 pz.** por embalaje Verpackungseinheit **1 St.**	**1 pz.** per scatola Box of **1 pc.** Condit. à **1 pc.** **1 pz.** por embalaje Verpackungseinheit **1 St.**	**1 pz.** per scatola Box of **1 pc.** Condit. à **1 pc.** **1 pz.** por embalaje Verpackungseinheit **1 St.**	**1 pz.** per scatola Box of **1 pc.** Condit. à **1 pc.** **1 pz.** por embalaje Verpackungseinheit **1 St.**

DS.

Seduta in tecnopolimero con imbottitura in poliuretano rivestita in tessuto Trevira CS®. Struttura in acciaio cromato.
High-tech polymer seat with polyurethane padding upholstered with TreviraCS® fabric. Chrome-plated steel frame.
Siège en technopolymère avec rembourrage en polyuréthane et revêtement en tissu Trevira CS®. Structure en acier chromé.
Silla en technopolymer con acolchado de poliuretano, tapizada en tejido Trevira CS®. Estructura de acero cromado.
Sitzschale aus High-Tech-Polymer, Polyurethan-Polsterung mit Bezug aus Trevira CS®. Untergestell aus verchromtem Stahl

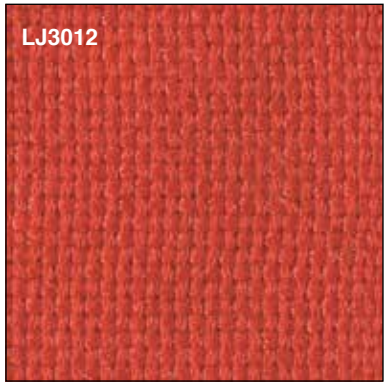

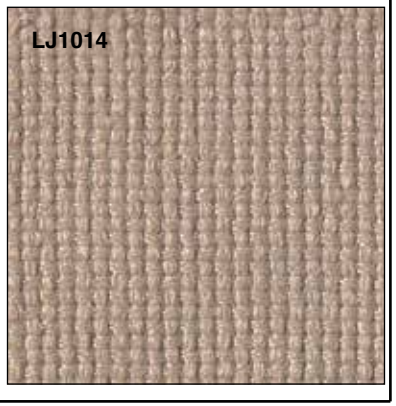

CD.	9K224-LJ0001	9K224-LJ6098
PR.	€ 458,00 cad each	€ 458,00 cad each
CL.		
	4 pz. per scatola Box of **4 pcs** Condit. à **4 pcs** **4 pz.** por embalaje Verpackungseinheit **4 St.**	**4 pz.** per scatola Box of **4 pcs** Condit. à **4 pcs** **4 pz.** por embalaje Verpackungseinheit **4 St.**
CD.	9K221-LJ0001	9K221-LJ6098
PR.	€ 477,00 cad each	€ 477,00 cad each
CL.		
	1 pz. per scatola Box of **1 pc.** Condit. à **1 pc.** **1 pz.** por embalaje Verpackungseinheit **1 St.**	**1 pz.** per scatola Box of **1 pc.** Condit. à **1 pc.** **1 pz.** por embalaje Verpackungseinheit **1 St.**
DS.	Seduta in tecnopolimero con imbottitura in poliuretano rivestita in tessuto Trevira CS®. Struttura in acciaio cromato. High-tech polymer seat with polyurethane padding upholstered with TreviraCS® fabric. Chrome-plated steel frame. Siège en technopolymère avec rembourrage en polyuréthane et revêtement en tissu Trevira CS®. Structure en acier chromé. Silla en technopolymer con acolchado de poliuretano, tapizada en tejido Trevira CS®. Estructura de acero cromado. Sitzschale aus High-Tech-Polymer, Polyurethan-Polsterung mit Bezug aus Trevira CS®. Untergestell aus verchromtem Stahl	

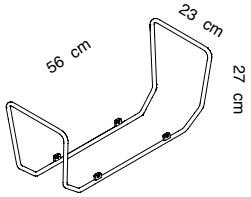

Per strutture ø 16 mm.
For frame ø 16 mm.
Pour structure ø 16 mm.
Para estructura ø 16 mm.
Für Gestell ø 16 mm.

!

Non compatibile con art.9K17
Not to be used with code 9K17

CD.	9K15
PR.	€ 55,00 cad each
CL.	C
	2 pz. per scatola Box of **2 pcs** Condit. à **2 pcs** **2 pz.** por embalaje Verpackungseinheit **2 St.**
DS.	Braccioli in acciaio cromato. Chrome-plated steel armrests. Accoudoirs en acier chromé. Apoyabrazos en acero cromado. Armlehnen aus verchromtem Stahl.

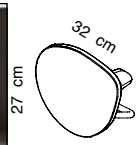

Per strutture ø 16 mm.
For frame ø 16 mm.
Pour structure ø 16 mm.
Para estructura ø 16 mm.
Für Gestell ø 16 mm.

!

Non compatibile con art.9K15
Not to be used with code 9K15

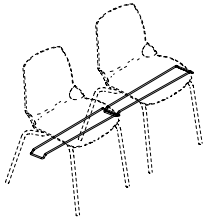

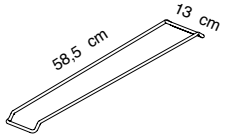

Per strutture ø 16 mm.
For frame ø 16 mm.
Pour structure ø 16 mm.
Para estructura ø 16 mm.
Für Gestell ø 16 mm.

CD.	9K17	9K19
PR.	€ 89,40 cad each	€ 34,20 cad each
CL.	N	
	2 pz. per scatola Box of **2 pcs** Condit. à **2 pcs** **2 pz.** por embalaje Verpackungseinheit **2 St.**	**2 pz.** per scatola Box of **2 pcs** Condit. à **2 pcs** **2 pz.** por embalaje Verpackungseinheit **2 St.**
DS.	Tavoletta in tecnopolimero con supporto in acciaio cromato. High-tech polymer tablet with chrome-plated support. Tablette en technopolymère avec support en acier chromé. Tableta en tecnopolimero con suporto en acero cromado. Schreibplatte aus Technopolymer mit Halterung aus verchromtem Stahl.	Attacco in linea in acciaio cromato. Chrome-plated linear connection. Connection linéaire en acier chromé. Connexion lineal en acero cromado. Reihenverbinder aus verchromtem Stahl.

KALEIDOS TESSUTO

Caimi BREVETTI

Non girevole
Non-swivel
Non pivotante
No giratoria
Nicht drehbar

CD.	**9K404-LJ8033**	**9K404-LJ3012**	**9K404-LJ4021**	**9K404-LJ7025**	**9K404-LJ1014**
PR.	**€ 527,00** cad each	**€ 527,00** cad each	**€ 527,00** cad each	**€ 527,00** cad each	**€ 527,00** cad each
CL.					
	4 pz. per scatola Box of **4 pcs** Condit. à **4 pcs** **4 pz.** por embalaje Verpackungseinheit **4 St.**	**4 pz.** per scatola Box of **4 pcs** Condit. à **4 pcs** **4 pz.** por embalaje Verpackungseinheit **4 St.**	**4 pz.** per scatola Box of **4 pcs** Condit. à **4 pcs** **4 pz.** por embalaje Verpackungseinheit **4 St.**	**4 pz.** per scatola Box of **4 pcs** Condit. à **4 pcs** **4 pz.** por embalaje Verpackungseinheit **4 St.**	**4 pz.** per scatola Box of **4 pcs** Condit. à **4 pcs** **4 pz.** por embalaje Verpackungseinheit **4 St.**
CD.	**9K401-LJ8033**	**9K401-LJ3012**	**9K401-LJ4021**	**9K401-LJ7025**	**9K401-LJ1014**
PR.	**€ 546,00** cad each	**€ 546,00** cad each	**€ 546,00** cad each	**€ 546,00** cad each	**€ 546,00** cad each
CL.					
	1 pz. per scatola Box of **1 pc.** Condit. à **1 pc.** **1 pz.** por embalaje Verpackungseinheit **1 St.**	**1 pz.** per scatola Box of **1 pc.** Condit. à **1 pc.** **1 pz.** por embalaje Verpackungseinheit **1 St.**	**1 pz.** per scatola Box of **1 pc.** Condit. à **1 pc.** **1 pz.** por embalaje Verpackungseinheit **1 St.**	**1 pz.** per scatola Box of **1 pc.** Condit. à **1 pc.** **1 pz.** por embalaje Verpackungseinheit **1 St.**	**1 pz.** per scatola Box of **1 pc.** Condit. à **1 pc.** **1 pz.** por embalaje Verpackungseinheit **1 St.**

DS.

Seduta in tecnopolimero con imbottitura in poliuretano rivestita in tessuto Trevira CS®. Struttura in acciaio cromato.
High-tech polymer seat with polyurethane padding upholstered with TreviraCS® fabric. Chrome-plated steel frame.
Siège en technopolymère avec rembourrage en polyuréthane et revêtement en tissu Trevira CS®. Structure en acier chromé.
Silla en technopolymer con acolchado de poliuretano, tapizada en tejido Trevira CS®. Estructura de acero cromado.
Sitzschale aus High-Tech-Polymer, Polyurethan-Polsterung mit Bezug aus Trevira CS®. Untergestell aus verchromtem Stahl

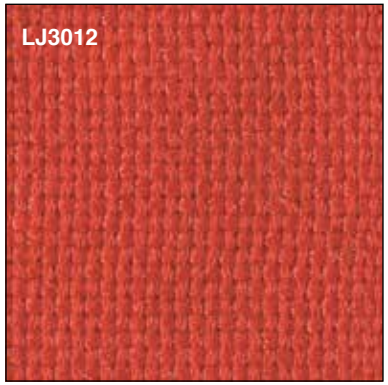

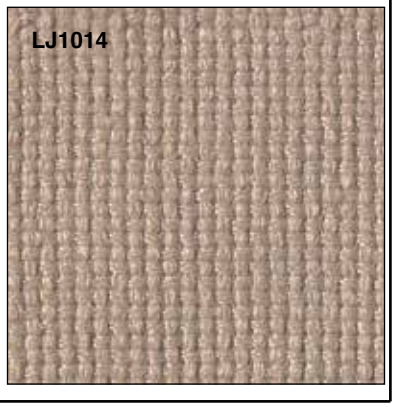

CD.	**9K404-LJ0001**	**9K404-LJ6098**
PR.	**€ 527,00** cad each	**€ 527,00** cad each
CL.		
	4 pz. per scatola Box of **4 pcs** Condit. à **4 pcs** **4 pz.** por embalaje Verpackungseinheit **4 St.**	**4 pz.** per scatola Box of **4 pcs** Condit. à **4 pcs** **4 pz.** por embalaje Verpackungseinheit **4 St.**
CD.	**9K401-LJ0001**	**9K401-LJ6098**
PR.	**€ 546,00** cad each	**€ 546,00** cad each
CL.		
	1 pz. per scatola Box of **1 pc.** Condit. à **1 pc.** **1 pz.** por embalaje Verpackungseinheit **1 St.**	**1 pz.** per scatola Box of **1 pc.** Condit. à **1 pc.s** **1 pz.** por embalaje Verpackungseinheit **1 St.**

DS. Seduta in tecnopolimero con imbottitura in poliuretano rivestita in tessuto Trevira CS®. Struttura in acciaio cromato.
High-tech polymer seat with polyurethane padding upholstered with TreviraCS® fabric. Chrome-plated steel frame.
Siège en technopolymère avec rembourrage en polyuréthane et revêtement en tissu Trevira CS®. Structure en acier chromé.
Silla en technopolymer con acolchado de poliuretano, tapizada en tejido Trevira CS®. Estructura de acero cromado.
Sitzschale aus High-Tech-Polymer, Polyurethan-Polsterung mit Bezug aus Trevira CS®. Untergestell aus verchromtem Stahl

KALEIDOS TESSUTO

Caimi BREVETTI

Non girevole
Non-swivel
Non pivotante
No giratoria
Nicht drehbar

CD.	**9K404R-LJ8033**	**9K404R-LJ3012**	**9K404R-LJ4021**	**9K404R-LJ7025**	**9K404R-LJ1014**
PR.	**€ 547,00** cad each	**€ 547,00** cad each	**€ 547,00** cad each	**€ 547,00** cad each	**€ 547,00** cad each
CL.					
	4 pz. per scatola Box of **4 pcs** Condit. à **4 pcs** **4 pz.** por embalaje Verpackungseinheit **4 St.**	**4 pz.** per scatola Box of **4 pcs** Condit. à **4 pcs** **4 pz.** por embalaje Verpackungseinheit **4 St.**	**4 pz.** per scatola Box of **4 pcs** Condit. à **4 pcs** **4 pz.** por embalaje Verpackungseinheit **4 St.**	**4 pz.** per scatola Box of **4 pcs** Condit. à **4 pcs** **4 pz.** por embalaje Verpackungseinheit **4 St.**	**4 pz.** per scatola Box of **4 pcs** Condit. à **4 pcs** **4 pz.** por embalaje Verpackungseinheit **4 St.**
CD.	**9K401R-LJ8033**	**9K401R-LJ3012**	**9K401R-LJ4021**	**9K401R-LJ7025**	**9K401R-LJ1014**
PR.	**€ 566,00** cad each	**€ 566,00** cad each	**€ 566,00** cad each	**€ 566,00** cad each	**€ 566,00** cad each
CL.					
	1 pz. per scatola Box of **1 pc.** Condit. à **1 pc.** **1 pz.** por embalaje Verpackungseinheit **1 St.**	**1 pz.** per scatola Box of **1 pc.** Condit. à **1 pc.** **1 pz.** por embalaje Verpackungseinheit **1 St.**	**1 pz.** per scatola Box of **1 pc.** Condit. à **1 pc.** **1 pz.** por embalaje Verpackungseinheit **1 St.**	**1 pz.** per scatola Box of **1 pc.** Condit. à **1 pc.** **1 pz.** por embalaje Verpackungseinheit **1 St.**	**1 pz.** per scatola Box of **1 pc.** Condit. à **1 pc.** **1 pz.** por embalaje Verpackungseinheit **1 St.**

DS.

Seduta in tecnopolimero con imbottitura in poliuretano rivestita in tessuto Trevira CS®. Struttura in acciaio cromato. 4 ruote.
High-tech polymer seat with polyurethane padding upholstered with TreviraCS® fabric. Chrome-plated steel frame. 4 casters.
Siège en technopolymère avec rembourrage en polyuréthane et revêtement en tissu Trevira CS®. Structure en acier chromé. 4 roulettes
Silla en technopolymer con acolchado de poliuretano, tapizada en tejido Trevira CS®. Estructura de acero cromado. 4 ruesdas
Sitzschale aus High-Tech-Polymer, Polyurethan-Polsterung mit Bezug aus Trevira CS®. Untergestell aus verchromtem Stahl. 4 Rollen

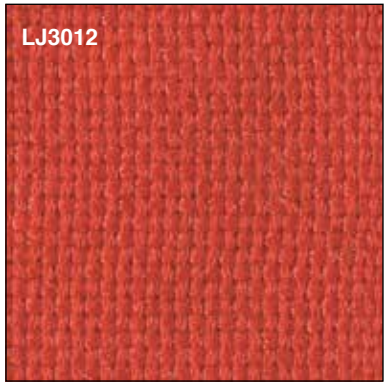

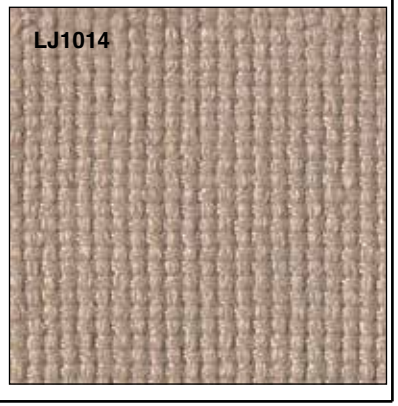

CD.	9K404R-LJ0001	9K404R-LJ6098
PR.	€ 547,00 cad each	€ 547,00 cad each
CL.		
	4 pz. per scatola Box of **4 pcs** Condit. à **4 pcs** **4 pz.** por embalaje Verpackungseinheit **4 St.**	**4 pz.** per scatola Box of **4 pcs** Condit. à **4 pcs** **4 pz.** por embalaje Verpackungseinheit **4 St.**
CD.	9K401R-LJ0001	9K401R-LJ6098
PR.	€ 566,00 cad each	€ 566,00 cad each
CL.		
	1 pz. per scatola Box of **1 pc.** Condit. à **1 pc.** **1 pz.** por embalaje Verpackungseinheit **1 St.**	**1 pz.** per scatola Box of **1 pc.** Condit. à **1 pc.s** **1 pz.** por embalaje Verpackungseinheit **1 St.**

DS. Seduta in tecnopolimero con imbottitura in poliuretano rivestita in tessuto Trevira CS®. Struttura in acciaio cromato. 4 ruote.
High-tech polymer seat with polyurethane padding upholstered with TreviraCS® fabric. Chrome-plated steel frame. 4 casters.
Siège en technopolymère avec rembourrage en polyuréthane et revêtement en tissu Trevira CS®. Structure en acier chromé. 4 roulettes
Silla en technopolymer con acolchado de poliuretano, tapizada en tejido Trevira CS®. Estructura de acero cromado. 4 ruesdas
Sitzschale aus High-Tech-Polymer, Polyurethan-Polsterung mit Bezug aus Trevira CS®. Untergestell aus verchromtem Stahl. 4 Rollen

KALEIDOS CUOIO struttura ø 16 mm

Caimi BREVETTI

Per art. / For ref. / Pour ref. / Para ref. / Für Art.
9K114P-CN, 9K114P-N, 9K114P-TO
9K111P-CN, 9K111P-N, 9K111P-TO

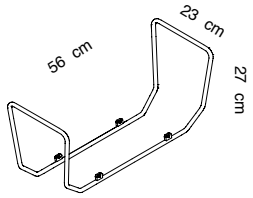

CD.	9K114P-CN	9K114P-N	9K114P-TO	9K15
PR.	€ 598,00 cad each	€ 598,00 cad each	€ 598,00 cad each	€ 55,00 cad each
CL.	CN	N	TO	C
	4 pz. per scatola Box of **4 pcs** Condit. à **4 pcs** **4 pz.** por embalaje Verpackungseinheit **4 St.**	**4 pz.** per scatola Box of **4 pcs** Condit. à **4 pcs** **4 pz.** por embalaje Verpackungseinheit **4 St.**	**4 pz.** per scatola Box of **4 pcs** Condit. à **4 pcs** **4 pz.** por embalaje Verpackungseinheit **4 St.**	**2 pz.** per scatola Box of **2 pcs** Condit. à **2 pcs** **2 pz.** por embalaje Verpackungseinheit **2 St.**

CD.	9K111P-CN	9K111P-N	9K111P-TO
PR.	€ 638,00 cad each	€ 638,00 cad each	€ 638,00 cad each
CL.	CN	N	TO
	1 pz. per scatola Box of **1 pc.** Condit. à **1 pc.** **1 pz.** por embalaje Verpackungseinheit **1 St.**	**1 pz.** per scatola Box of **1 pc.** Condit. à **1 pc.** **1 pz.** por embalaje Verpackungseinheit **1 St.**	**1 pz.** per scatola Box of **1 pc.** Condit. à **1 pc.** **1 pz.** por embalaje Verpackungseinheit **1 St.**

Braccioli in acciaio cromato.
Chrome-plated steel arm rests.
Accoudoirs en acier chromée.
Apoyabrazos en acero cromado.
Armlehnen aus verchromtem Stahl.

DS.

Seduta in tecnopolimero rivestita in cuoio smerigliato cucito a mano e struttura in acciaio cromato.
High-tech polymer seat upholstered in hand sewn brushed leather and chrome-plated steel frame.
Assise en technopolymère recouverte en cuir émerisé cousu à la main et structure en acier chromé.
Asiento de tecnopolimero tapizado en cuero pulido cosido a mano y estructura en acero cromado.
Sitzschale aus mit handgenähtem Leder bezogenen Technopolymer, Gestell aus verchromtem Stahl.

Per art. / For ref. / Pour ref. / Para ref. / Für Art.
9K221P-CN, 9K221P-N, 9K221P-TO
9K224P-CN, 9K224P-N, 9K224P-TO

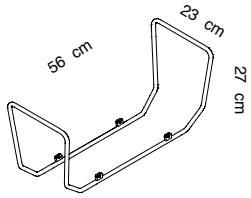

CD.	9K224P-CN	9K224P-N	9K224P-TO	9K15
PR.	€ 638,00 cad each	€ 638,00 cad each	€ 638,00 cad each	€ 55,00 cad each
CL.	CN	N	TO	C
	4 pz. per scatola Box of **4 pcs** Condit. à **4 pcs** **4 pz.** por embalaje Verpackungseinheit **4 St.**	**4 pz.** per scatola Box of **4 pcs** Condit. à **4 pcs** **4 pz.** por embalaje Verpackungseinheit **4 St.**	**4 pz.** per scatola Box of **4 pcs** Condit. à **4 pcs** **4 pz.** por embalaje Verpackungseinheit **4 St.**	**2 pz.** per scatola Box of **2 pcs** Condit. à **2 pcs** **2 pz.** por embalaje Verpackungseinheit **2 St.**

CD.	9K221P-CN	9K221P-N	9K221P-TO
PR.	€ 677,00 cad each	€ 677,00 cad each	€ 677,00 cad each
CL.	CN	N	TO
	1 pz. per scatola Box of **1 pc.** Condit. à **1 pc.** **1 pz.** por embalaje Verpackungseinheit **1 St.**	**1 pz.** per scatola Box of **1 pc.** Condit. à **1 pc.** **1 pz.** por embalaje Verpackungseinheit **1 St.**	**1 pz.** per scatola Box of **1 pc.** Condit. à **1 pc.** **1 pz.** por embalaje Verpackungseinheit **1 St.**

Braccioli in acciaio cromato.
Chrome-plated steel arm rests.
Accoudoirs en acier chromée.
Apoyabrazos en acero cromado.
Armlehnen aus verchromtem Stahl.

DS.

Seduta in tecnopolimero rivestita in cuoio smerigliato cucito a mano e struttura in acciaio cromato.
High-tech polymer seat upholstered in hand sewn brushed leather and chrome-plated steel frame.
Assise en technopolymère recouverte en cuir émerisé cousu à la main et structure en acier chromé.
Asiento de tecnopolimero tapizado en cuero pulido cosido a mano y estructura en acero cromado.
Sitzschale aus mit handgenähtem Leder bezogenen Technopolymer, Gestell aus verchromtem Stahl.

CN
Cuoio naturale
Natural leather
Cuir naturel
Cuero natural
Naturleder

N
Nero
Black
Noir
Negro
Schwarz

TO
Tortora
Dove-grey
Taupe
Tòrtola
Taupefarbe

KALEIDOS CUOIO

Caimi BREVETTI

Non girevole
Non-swivel
Non pivotante
No giratoria
Nicht drehbar

CD.	**9K404P-CN**	**9K404P-N**	**9K404P-TO**
PR.	**€ 678,00** cad each	**€ 678,00** cad each	**€ 678,00** cad each
CL.	CN	N	TO
	4 pz. per scatola Box of **4 pcs** Condit. à **4 pcs** **4 pz.** por embalaje Verpackungseinheit **4 St.**	**4 pz.** per scatola Box of **4 pcs** Condit. à **4 pcs** **4 pz.** por embalaje Verpackungseinheit **4 St.**	**4 pz.** per scatola Box of **4 pcs** Condit. à **4 pcs** **4 pz.** por embalaje Verpackungseinheit **4 St.**

CD.	**9K401P-CN**	**9K401P-N**	**9K401P-TO**
PR.	**€ 697,00** cad each	**€ 697,00** cad each	**€ 697,00** cad each
CL.	CN	N	TO
	1 pz. per scatola Box of **1 pc.** Condit. à **1 pc.** **1 pz.** por embalaje Verpackungseinheit **1 St.**	**1 pz.** per scatola Box of **1 pc.** Condit. à **1 pc.** **1 pz.** por embalaje Verpackungseinheit **1 St.**	**1 pz.** per scatola Box of **1 pc.** Condit. à **1 pc.** **1 pz.** por embalaje Verpackungseinheit **1 St.**

DS.

Seduta in tecnopolimero rivestita in cuoio smerigliato cucito a mano e struttura in acciaio cromato. Non girevole.
High-tech polymer seat upholstered in hand sewn brushed leather and chrome-plated steel frame. Non-swivel.
Assise en technopolymère recouverte en cuir émerisé cousu à la main et structure en acier chromé. Non pivotante.
Asiento de tecnopolímero tapizado en cuero pulido cosido a mano y estructura en acero cromado. No giratoria.
Sitzschale aus mit handgenähtem Leder bezogenen Technopolymer, Gestell aus verchromtem Stahl. Nicht drehbar.

CN
Cuoio naturale
Natural leather
Cuir naturel
Cuero natural
Naturleder

N
Nero
Black
Noir
Negro
Schwarz

TO
Tortora
Dove-grey
Taupe
Tòrtola
Taupefarbe

Non girevole
Non-swivel
Non pivotante
No giratoria
Nicht drehbar

CD.	9K404PR-CN	9K404PR-N	9K404PR-TO
PR.	€ 695,00 cad each	€ 695,00 cad each	€ 695,00 cad each
CL.	CN	N	TO
	4 pz. per scatola Box of **4 pcs** Condit. à **4 pcs** **4 pz.** por embalaje Verpackungseinheit **4 St.**	**4 pz.** per scatola Box of **4 pcs** Condit. à **4 pcs** **4 pz.** por embalaje Verpackungseinheit **4 St.**	**4 pz.** per scatola Box of **4 pcs** Condit. à **4 pcs** **4 pz.** por embalaje Verpackungseinheit **4 St.**

CD.	9K401PR-CN	9K401PR-N	9K401PR-TO
PR.	€ 715,00 cad each	€ 715,00 cad each	€ 715,00 cad each
CL.	CN	N	TO
	1 pz. per scatola Box of **1 pc.** Condit. à **1 pc.** **1 pz.** por embalaje Verpackungseinheit **1 St.**	**1 pz.** per scatola Box of **1 pc.** Condit. à **1 pc.** **1 pz.** por embalaje Verpackungseinheit **1 St.**	**1 pz.** per scatola Box of **1 pc.** Condit. à **1 pc.** **1 pz.** por embalaje Verpackungseinheit **1 St.**

DS.

Seduta in tecnopolimero rivestita in cuoio smerigliato cucito a mano e struttura in acciaio cromato. 4 ruote. Non girevole.
High-tech polymer seat upholstered in hand sewn brushed leather and chrome-plated steel frame. 4 casters. Non-swivel.
Assise en technopolymère recouverte en cuir émerisé cousu à la main et structure en acier chromé. 4 roulettes. Non pivotante.
Asiento de tecnopolìmero tapizado en cuero pulido cosido a mano y estructura en acero cromado. 4 ruedas No giratoria.
Sitzschale aus mit handgenähtem Leder bezogenen Technopolymer, Gestell aus verchromtem Stahl. 4 Rollen. Nicht drehbar.

CN
Cuoio naturale
Natural leather
Cuir naturel
Cuero natural
Naturleder

N
Nero
Black
Noir
Negro
Schwarz

TO
Tortora
Dove-grey
Taupe
Tòrtola
Taupefarbe

KALEIDOS STOOL

Caimi BREVETTI

CD.	**9K674-CN**	**9K674-CBO**	**9K674-CR**	**9K674-CGR**
PR.	**€ 218,00** cad each	**€ 218,00** cad each	**€ 218,00** cad each	**€ 218,00** cad each
CL.	N	B	R	GR
	4 pz. per scatola Box of **4 pcs** Condit. à **4 pcs** **4 pz.** por embalaje Verpackungseinheit **4 St.**	**4 pz.** per scatola Box of **4 pcs** Condit. à **4 pcs** **4 pz.** por embalaje Verpackungseinheit **4 St.**	**4 pz.** per scatola Box of **4 pcs** Condit. à **4 pcs** **4 pz.** por embalaje Verpackungseinheit **4 St.**	**4 pz.** per scatola Box of **4 pcs** Condit. à **4 pcs** **4 pz.** por embalaje Verpackungseinheit **4 St.**
CD.	**9K672-CN**	**9K672-CBO**	**9K672-CR**	**9K672-CGR**
PR.	**€ 228,00** cad each	**€ 228,00** cad each	**€ 228,00** cad each	**€ 228,00** cad each
CL.	N	B	R	GR
	2 pz. per scatola Box of **2 pcs** Condit. à **2 pcs** **2 pz.** por embalaje Verpackungseinheit **2 St.**	**2 pz.** per scatola Box of **2 pcs** Condit. à **2 pcs** **2 pz.** por embalaje Verpackungseinheit **2 St.**	**2 pz.** per scatola Box of **2 pcs** Condit. à **2 pcs** **2 pz.** por embalaje Verpackungseinheit **2 St.**	**2 pz.** per scatola Box of **2 pcs** Condit. à **2 pcs** **2 pz.** por embalaje Verpackungseinheit **2 St.**

DS.

Seduta in tecnopolimero e struttura in acciaio cromato.
High-tech polymer seat and chrome-plated steel frame.
Assise en technopolymère et structure en acier chromé.
Asiento en tecnopolimero y estructura en acero cromado.
Sitzschale aus Technopolymer und Stuhlgestell aus verchromtem Stahl.

KALEIDOS STOOL

CD.	**9K684-CN**	**9K684-CBO**	**9K684-CR**	**9K684-CGR**
PR.	**€ 348,00** cad each	**€ 348,00** cad each	**€ 348,00** cad each	**€ 348,00** cad each
CL.	N	B	R	GR
	4 pz. per scatola Box of **4 pcs** Condit. à **4 pcs** **4 pz.** por embalaje Verpackungseinheit **4 St.**	**4 pz.** per scatola Box of **4 pcs** Condit. à **4 pcs** **4 pz.** por embalaje Verpackungseinheit **4 St.**	**4 pz.** per scatola Box of **4 pcs** Condit. à **4 pcs** **4 pz.** por embalaje Verpackungseinheit **4 St.**	**4 pz.** per scatola Box of **4 pcs** Condit. à **4 pcs** **4 pz.** por embalaje Verpackungseinheit **4 St.**
CD.	**9K681-CN**	**9K681-CBO**	**9K681-CR**	**9K681-CGR**
PR.	**€ 368,00** cad each	**€ 368,00** cad each	**€ 368,00** cad each	**€ 368,00** cad each
CL.	N	B	R	GR
	1 pz. per scatola Box of **1 pc.** Condit. à **1 pc.** **1 pz.** por embalaje Verpackungseinheit **1 St.**	**1 pz.** per scatola Box of **1 pc.** Condit. à **1 pc.** **1 pz.** por embalaje Verpackungseinheit **1 St.**	**1 pz.** per scatola Box of **1 pc.** Condit. à **1 pc.** **1 pz.** por embalaje Verpackungseinheit **1 St.**	**1 pz.** per scatola Box of **1 pc.** Condit. à **1 pc.** **1 pz.** por embalaje Verpackungseinheit **1 St.**

DS.

Seduta in tecnopolimero, struttura in acciaio cromato e base in acciaio inox. Altezza regolabile.
High-tech polymer seat, chrome-plated frame and stainless steel base. Adjustable height.
Assise en technopolymère, structure en acier chromé et base en acier inox. Hauteur réglable.
Asiento de tecnopolimero, estructura en acero cromado y base en acero inoxidable. Altura regulable.
Sitzschale aus Technopolymer, Gestell verchromt, Bodenplatte aus rostfreiem Stahl. Höhenverstellbar.

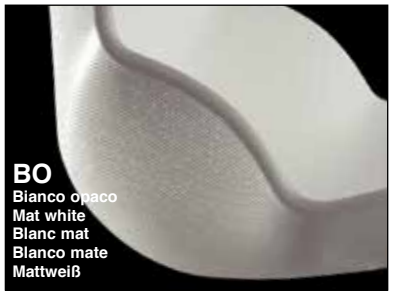

KALEIDOS STOOL CUOIO

Caimi BREVETTI

CD.	**9K674P-CN**	**9K674P-N**	**9K674P-TO**
PR.	**€ 598,00** cad each	**€ 598,00** cad each	**€ 598,00** cad each
CL.	CN	N	TO
	4 pz. per scatola Box of **4 pcs** Condit. à **4 pcs** **4 pz.** por embalaje Verpackungseinheit **4 St.**	**4 pz.** per scatola Box of **4 pcs** Condit. à **4 pcs** **4 pz.** por embalaje Verpackungseinheit **4 St.**	**4 pz.** per scatola Box of **4 pcs** Condit. à **4 pcs** **4 pz.** por embalaje Verpackungseinheit **4 St.**
DS.			
CD.	**9K672P-CN**	**9K672P-N**	**9K672P-TO**
PR.	**€ 638,00** cad each	**€ 638,00** cad each	**€ 638,00** cad each
CL.	CN	N	TO
	2 pz. per scatola Box of **2 pcs** Condit. à **2 pcs** **2 pz.** por embalaje Verpackungseinheit **2 St.**	**2 pz.** per scatola Box of **2 pcs** Condit. à **2 pcs** **2 pz.** por embalaje Verpackungseinheit **2 St.**	**2 pz.** per scatola Box of **2 pcs** Condit. à **2 pcs** **2 pz.** por embalaje Verpackungseinheit **2 St.**
DS.	Seduta in tecnopolimero rivestita in cuoio smerigliato cucito a mano e struttura in acciaio cromato. High-tech polymer seat upholstered in hand sewn brushed leather and chrome-plated steel frame. Assise en technopolymère recouverte en cuir émerisé cousu à la main et structure en acier chromé. Asiento de tecnopolímero tapizado en cuero pulido cosido a mano y estructura en acero cromado. Sitzschale aus mit handgenähtem Leder bezogenen Technopolymer, Gestell aus verchromtem Stahl.		

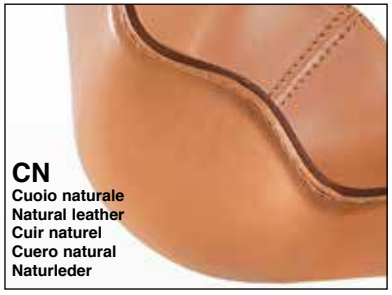

KALEIDOS STOOL CUOIO

CD.	**9K684P-CN**	**9K684P-N**	**9K684P-TO**
PR.	**€ 698,00** cad each	**€ 698,00** cad each	**€ 698,00** cad each
CL.	CN	N	TO
	4 pz. per scatola Box of **4 pcs** Condit. à **4 pcs** **4 pz.** por embalaje Verpackungseinheit **4 St.**	**4 pz.** per scatola Box of **4 pcs** Condit. à **4 pcs** **4 pz.** por embalaje Verpackungseinheit **4 St.**	**4 pz.** per scatola Box of **4 pcs** Condit. à **4 pcs** **4 pz.** por embalaje Verpackungseinheit **4 St.**

CD.	**9K681P-CN**	**9K681P-N**	**9K681P-TO**
PR.	**€ 748,00** cad each	**€ 748,00** cad each	**€ 748,00** cad each
CL.	CN	N	TO
	1 pz. per scatola Box of **1 pc.** Condit. à **1 pc.** **1 pz.** por embalaje Verpackungseinheit **1 St.**	**1 pz.** per scatola Box of **1 pc.** Condit. à **1 pc.** **1 pz.** por embalaje Verpackungseinheit **1 St.**	**1 pz.** per scatola Box of **1 pc.** Condit. à **1 pc.** **1 pz.** por embalaje Verpackungseinheit **1 St.**

DS.

Seduta in tecnopolimero rivestita in cuoio smerigliato cucito a mano e struttura in acciaio cromato. Altezza regolabile.
High-tech polymer seat upholstered in hand sewn brushed leather and chrome-plated steel frame. Adjustable height.
Assise en technopolymère recouverte en cuir émerisé cousu à la main et structure en acier chromé. Hauteur réglable.
Asiento de tecnopolimero tapizado en cuero pulido cosido a mano y estructura en acero cromado. Altura regulable.
Sitzschale aus mit handgenähtem Leder bezogenen Technopolymer, Gestell aus verchromtem Stahl, Bodenplatte aus rostfreiem Stahl. Höhenverstellbar

CN
Cuoio naturale
Natural leather
Cuir naturel
Cuero natural
Naturleder

N
Nero
Black
Noir
Negro
Schwarz

TO
Tortora
Dove-grey
Taupe
Tòrtola
Taupefarbe